Solis

solis-gold.com



Руководство по осблуживанию и использованию

Solis-GOLD 26 (9+9)

Уважаемый Покупатель,

мы с огромным удовольствием приветствуем Вас в нашей семье ITL и благодарим за доверие, которое Вы нам оказали, выбрав Ваш трактор.

Мы уверены, что дилер хорошо заботился о тракторе во время доставки.

Перед использованием данного трактора настоятельно рекомендуется внимательно прочитать данное Руководство. Каждому человеку, который регулярно или время от времени использует Ваш трактор, должно быть рекомендовано прочитать данные инструкции.

Ежедневное и плановое техническое обслуживание могут легко выполняться при помощи данного руководства. Чтобы добиться от Вашего трактора наилучшей производительности и отсутствия поломок, пожалуйста, проводите периодическое техобслуживание в авторизованном дилерском центре в соответствии с рекомендованным графиком, который находится в руководстве владельца,

Используйте только подлинные запчасти
от дилеров/складов для обеспечения надёжной и продолжительной работы.

Информация, содержащаяся в данном руководстве водителя, соответствует действительности на момент публикации. Совершенствования и модификации - непрерывный процесс в компании International Tractors Limited, поэтому мы оставляем за собой право осуществлять модификации в любое время без предварительного предупреждения.

Если Вам необходима помощь или поддержка, звоните в наш дилерский центр, называя при этом номер двигатели и номер шасси.

Желаем Вам благополучия и роста.а

International Business (IB)
INTERNATIONAL TRACTORS LIMITED
Vill.-Chak Gujran, P.O. Piplanwala 146022
Jalandhar Road, Hoshiarpur, Punjab, India.

Данная публикация была написана в соответствии с Международными Стандартами ISO 3600 «Руководство по предоставлению информации»Содержание и представление руководств об эксплуатации и техобслуживании, поставляемых вместе с тракторами и машинами, применяемыми в сельском и лесном хозяйстве.

Проставки для работы с рядными культурами

Колесные проставки для тракторов SOLIS-GOLD 26 модификации 6+2/9+9/HST и SOLIS-GOLD 30 увеличивают ширину колеи до 1,2 метров, позволяя трактору двигаться в междурядье для обработки рядных культур. Проставки представляют собой специальные элементы, которые монтируются между диском и ступицей, увеличивая расстояние между колесами на одной оси.

В комплекте поставки идут 2 передние проставки шириной 12 см и 2 задние шириной 20 см, а также комплект болтов. Размер болтов крепления спереди – М12, сзади М16. Процесс установки не требует специальных инструментов или навыков, важно соблюдать моменты затяжки крепежных элементов в соответствии с руководством пользователя.





ВНИМАНИЕ!

Не использовать с фронтальными погрузчиками!

Важно отметить, что данные проставки нельзя использовать с фронтальными погрузчиками и сверх тяжелыми агрегатами, чтобы избежать перегрузки и поломки техники. При использовании проставок с погрузчиком гарантия на трансмиссию не распространяется. Проставки используются в основном для прямолинейного движения с легким навесным или прицепным оборудованием.



ИНФОРМАЦИЯ О ВЛАДЕЛЬЦЕ И ТРАКТОРЕ

ИМЯ ВЛАДЕЛЬЦА И АДРЕС	---------- ---------- НОМЕР ТЕЛЕФОНА ----------

Модель:	Дата поставки :
Номер шасси. :	Номер чека/Дата :
Номер двигателя. :	Производитель синхронного генератора/ Серийный номер. :
Производитель аккумулятора/ Серийный номер. :	Производитель двигателя стартёра/ Серийный номер. :
Серийный номер топливного насоса. :	Производитель гидравлического насоса/ Серийный номер. :

Шина	Изготовитель	Размер	Серийный номер
Передняя (левая)			
Передняя (правая)			
Задняя (левая)			
Задняя (правая)			

Я понимаю все правила и условия гарантии, обслуживания трактора, эксплуатации, техобслуживания трактора, график обслуживания, управления трактором в поле и другие операции.

Получен новый трактор без дефектов, номер шасси. .....

Номер двигателя: ..... Полностью удовлетворён(а) покупкой.

ПОДПИСЬ ВЛАДЕЛЬЦА	**ПЕЧАТЬ И ПОДПИСЬ ДИЛЕРА**
	НОМЕР ТЕЛЕФОНА ..... ДАТА: .....

ВАЖНАЯ ИНФОРМАЦИЯ ДЛЯ ПОКУПАТЕЛЯ По: любым вопросам, связанным с нашим продуктом, пожалуйста, обращайтесь к нашему авторизованному дилеру или в авторизованный сервисный центр.

КОПИЯ ПОКУПАТЕЛЯ

ИНФОРМАЦИЯ О ВЛАДЕЛЬЦЕ И ТРАКТОРЕ

ИМЯ ВЛАДЕЛЬЦА И АДРЕС	---------- НОМЕР ТЕЛЕФОНА ----------

Модель:	Дата поставки :
Номер шасси. :	Номер чека/Дата :
Номер двигателя. :	Производитель синхронного генератора/ Серийный номер. :
Производитель аккумулятора/ Серийный номер. :	Производитель двигателя стартёра/ Серийный номер. :
Серийный номер топливного насоса. :	Производитель гидравлического насоса/ Серийный номер. :

Шина	Изготовитель	Размер	Серийный номер
Передняя (левая)			
Передняя (правая)			
Задняя (левая)			
Задняя (правая)			

Я понимаю все правила и условия гарантии, обслуживания трактора, эксплуатации, техобслуживания трактора, график обслуживания, управления трактором в поле и другие операции.

Получен новый трактор без дефектов, номер шасси. .....

Номер двигателя: ..... Полностью удовлетворён(а) покупкой.

ПОДПИСЬ ВЛАДЕЛЬЦА	**ПЕЧАТЬ И ПОДПИСЬ ДИЛЕРА**
	НОМЕР ТЕЛЕФОНА ..... ДАТА: .....

ВАЖНАЯ ИНФОРМАЦИЯ ДЛЯ ПОКУПАТЕЛЯ По: любым вопросам, связанным с нашим продуктом, пожалуйста, обращайтесь к нашему авторизованному дилеру или в авторизованный сервисный центр.

ЭКЗЕМПЛЯР АВТОДИЛЕРА

содержания.....10

Введение.....13

Гарантия 16

Примечания по технике безопасности. 18

Системы контроля и управления . 40

Эксплуатация 38

График техобслуживания. . 39

Технические характеристики 40

Прицепные орудия 41

Правила использования. . . 42

Исправление неисправностей 43

ГЛАВА 1: ВВЕДЕНИЕ И ИДЕНТИФИКАЦИЯ

1,1 Использование Руководства водителя 13
1.2 Серийный номер шасси 14
1.3 Серийный номер двигателя 14
1.4 Паспортная табличка изготовителя. 14
1.5 Табличка технических данных системы защиты при опрокидывании. по выбору: 14
1.6 Универсальные символы 15

ГЛАВА 2: ГАРАНТИЯ И БЕЗОПАСНОСТЬ

2.1 Введение 16
2.2 Гарантия, осмотр перед поставкой и ввод в эксплуатацию 16
2.3 Гарантийные процедуры 17
2.4 Предупреждение об использовании запчастей других производителей 17
2.5 В случае переезда 17
2.6 Обслуживание после истечения гарантийного срока 17
2.7 Правила, касающиеся знаков безопасности 18
2.8 Безопасность: Подготовка к безопасному управлению трактором 19
Примечания по технике безопасности 18-37
Правила безопасности при использовании погрузчика 33
Правила защиты от удара молнии 34
Уровни шума и вибрации 34

ГЛАВА 3: СИСТЕМЫ КОНТРОЛЯ И УПРАВЛЕНИЯ

3.1 Системы управления трактором 38
3.2. Приборная панель 39
3.2.1 Индикатор зарядки аккумулятора. 40
3.2.2 Индикатор заряда аккумулятора 43
3.2.3 Индикатор засорения воздухоочистителя 40
3.2.4 Индикатор левого поворота 40
3.2.5 Количество оборотов двигателя в минуту, счётчик часов работы двигателя 41
3.2.6 Индикатор правого поворота 41
3.2.7 Индикатор дальнего света 41
3.2.8 Индикатор запуска холодного двигателя 41
3.2.9 Индикатор давления машинного масла в двигателе 42
3.2.10 Сигнальная лампа ВОМ 42
3.2.11 Лампа поворота прицепа 42
3.2.12 Датчик температуры. 42
3.2.13 Датчик топлива. 43
3.2.14 Индикатор зарядки аккумулятора 43
3.3 Элементы управления на приборной панели 44
3.4 Коробка предохранителей 46
3.5 Аккумуляторная батарея 46
3.6 Семиконтактное гнездо 47
3.7 Огни трактора 48
3.8 Регистрационный знак 48
3.9 Сиденье водителя 49

ГЛАВА 4: ЭКСПЛУАТАЦИЯ

4.1 Контроль присутствия водителя....50
4.2 Посадка и выход из трактора....51
4.3 Двигатель....51
4.3.1 Запуск двигателя....51
4.3.2 Запуск в условиях холодной погоды....51
4.3.3 Обкатка....52
4.3.4 Выключение двигателя....52
4.3.5 Отсановка и стоянка....52
4.4 Глушитель под капотом....53
4.5 Открытие капота....53
4.6 Педаль газа....53
4.7 Педаль сцепления....54
4.8 Рычаг включения полного привода....54
4.9 Рукоятка управления дроссельной заслонкой....54
4.10 Рукоятка рычага коробки передач....54
4.11 Рычаг селективного клапана....55
4.12 Вал отбора мощности (ВОМ)....55
4.13 Приспособления гидравлического соединения....58
4.14 Транспортный фиксатор (Вентиль)....59
4.15 Рукоятка выбора диапазона скорости (B-C-H)....59
4.16 Педаль блокировки дифференциала....59
4.17 Гидроусилитель руля....60
4.18 Ножной (рабочий) тормоз....60
4.19 Ручной тормоз....60
4.20 Схема переключения скоростей коробки передач....61
4.21 Колёса и шины....62
4.22 Проверка гайки крепления колеса....63
4.23 Балласт передней оси....64
4.24 Рычаг гидравлического управления....64
4.25 Трёхточечное соединение....64
4.26 Рама безопасности Конструкция системы защиты при опрокидывании (по выбору)....66

ГЛАВА 5: ТЕХНИЧЕСКОЕ ОБСЛУЖИВАНИЕ

5.1. График техобслуживания....67
5.2.1 Заполнения топливного бака....69
5.2.2 Требования к топливу....69
5.2.3 Заправка топливом....69
5.2.4 Хранение топлива....69
5.3.1 Проверка уровня масла в двигателе....70
5.3.2 Замена масляного фильтра и масла в двигателе....70
5.4 Замена топливного фильтра....71
5.5 Удаление воздуха из топливной системы....71
5.6 Радиатор....71
5.6.1 Уровень охлаждающей жидкости в радиаторе (в горячем состоянии)....71
5.6.2 Слив и промывка радиатора (в холодном сотоянии)....72
5.6.3 Очистка пластин радиатора....72
5.6.4 Очистка решётки радиатора....72
5.6.5 Крышка радиатора....72

5.7 Проверка шлангов 73
5.8 Техобслуживание воздухоочистителя 73
5.9 Педаль сцепления 74
5.10 Свободный ход педалей тормоза 74
5.11 Педаль тормоза 74
5.12 Свободный ход педалей тормоза 74
5.13 Шарнирное соединение цилиндра гидроусилителя руля. 74
5.14 Замена масла в передней оси полного привода 75
5.15 Замена масла в коробке передач, задней бортовой передаче и гидравлической цепи подъёмного механизма 75
5.16 Рекомендованные сорта топлива и диапазон их применения 76
5.16.1 Очистка впускного клапана 76
5.17 Общее техобслуживание электрической системы 77
5.18 Аккумулятор и его техобслуживание 77
5.19 Двигатель стартёра 78
5.20 Синхронный генератор 78
5.20.1 Проверка клиновидного приводного ремня 78
5.20.2 Регулировка клиновидного приводного ремня 78
5.21 Предохранители в коробке для предохранителей 79
5.22 Период долгого простоя 80
5.23 Точки смазки 81
5.24 Поднятие трактора с помощью домкрата - точки для подъёма 82
5.25 Схема масла и смазки 82

ГЛАВА 6: ТЕХНИЧЕСКИЕ СПЕЦИФИКАЦИИ
6.1 Технические спецификации 83
6.2 Прицепные орудия 84

ГЛАВА 7: ПРАВИЛА ИСПОЛЬЗОВАНИЯ 86

ГЛАВА 8: ОБНАРУЖЕНИЕ И УСТРАНЕНИЕ НЕИСПРАВНОСТЕЙ, РЕГИСТРАЦИЯ ТЕХОБСЛУЖИВАНИЯ И АЛФАВИТНЫЙ УКАЗАТЕЛЬ
Обнаружение и устранение неисправностей 89
Регистрация техобслуживания 91

1. Использование данного Руководства водителя

Данное Руководство является важной частью Вашего трактора и должно храниться при нём, даже когда Вы его продаёте.

Ознакомление с данным Руководством поможет Вам и другим избежать травмы или повреждения трактора. Информация, содержащаяся в данном Руководстве поможет Вам пользоваться трактором самым безопасным и эффективным образом.

Если у Вас есть прицепное оборудование, то вместе с Руководством водителя трактора для его безопасной и правильной эксплуатации используйте информацию о технике безопасности и правилах эксплуатации, содержащуюся в руководстве по эксплуатации прицепного оборудования.

Данное Руководство и знаки безопасности на Вашем тракторе могут быть доступны на разных языках (для дополнительной информации обратитесь к Вашему автодилеру).

Трактор, показанный в данном Руководстве, может немного отличаться от Вашего трактора, но он достаточно схож с ним для того, чтобы помочь Вам понять наши инструкции.

Чтобы избежать путаницы при выполнении инструкций данного Руководства, необходимо понимать значение терминов «Левая сторона», «Правая сторона», «Передняя сторона» и «Задняя сторона». «Левый» и «правый» означают левую и правую стороны трактора, если смотреть по направлению движения прямо. «Передний» относится к той стороне трактора, где находится радиатор, «задний» означает сторону, где находится сцепной брус.

При заказе запчастей всегда указывайте серийные номера шасси и двигателя трактора. Это поможет правильной и быстрой доставке требуемых запчастей от дилера. Для того, чтобы легко находить серийные номера, мы предлагаем записать их в предназначенном для этого месте на странице «Информация о владельце и тракторе», которая находится перед данной главой.

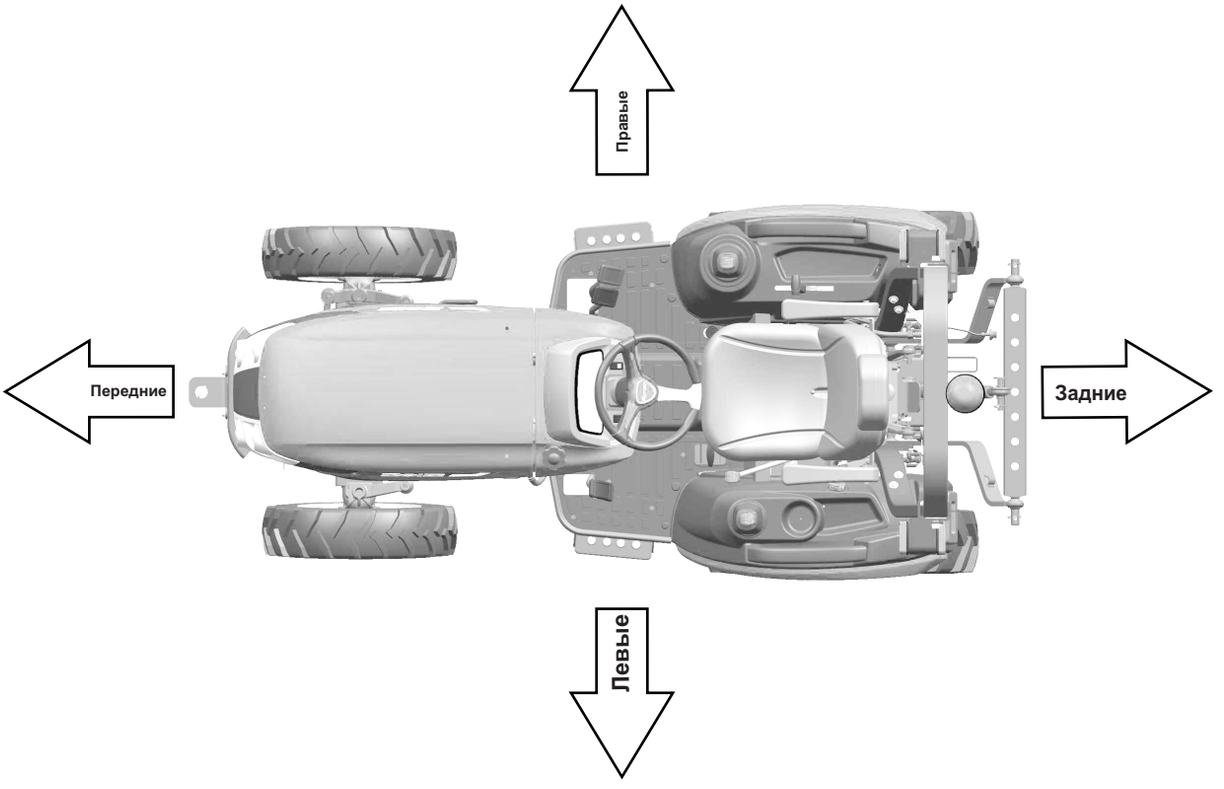

1.2 Серийный номер шасси (A): Номер шасси находится на правой стороне подвески передней оси трактора (см. Рис. A). Если число трудно почитать, его также можно найти на паспортной табличке.

1.3 Серийный номер двигателя (B): Серийный номер двигателя находится на верхней стороне монтажной части топливного насоса, расположенного с правой стороны от блока цилиндров. Серийный номер двигателя также находится на крышке камеры клапанов двигателя (см. Рис. B).

1.4 Паспортная табличка (C): Серийный номер шасси также находится на паспортной табличке. Паспортная табличка находится на крыле с левой стороны (Рис. C1 и C2).

1.5 Табличка технических данных системы защиты при опрокидывании (D) - по выбору: Табличка технических данных системы защиты при опрокидывании прикреплена к защитному козырьку над кабиной водителя. Информация о серийном номере системы защиты при опрокидывании и модель трактора выгравированы на табличке системы защиты при опрокидывании. При поставках в страны, входящие в ЕС, табличка технических данных системы защиты при опрокидывании используется так, как показано на Рис. D.

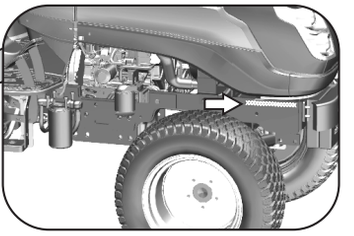

Рис. A: Серийный номер шасси

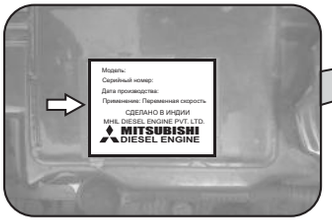

Рис. B: Серийный номер двигателя

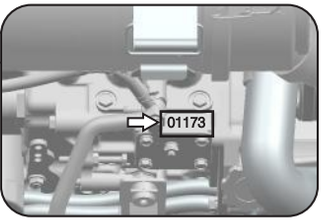

Рис. B: Серийный номер двигателя (выбитый)

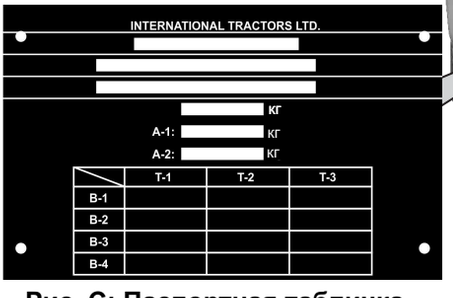

Рис. C: Паспортная табличка

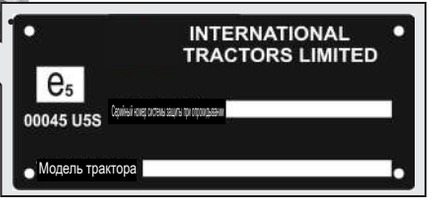

Рис. D: Сертификационная табличка системы защиты при опрокидывании (EEC)

1.6 Универсальные символы

На системах управления и в других местах трактора размещены различные универсальные символы, которые помогают Вам управлять трактором. Символы показаны ниже с указанием их значения.


Прочитайте Руководством водителя


Предупреждающий символ


Уровень топлива



Число оборотов двигателя в минуту


Ручной тормоз


Датчик засорения воздухоочистителя


Уровень зарядки аккумулятора


Машинное масло - Давление


Сигнал поворота


Сцепление вала отбора мощности - выключенное положение


Сцепление вала отбора мощности - включённое положение


Аварийные огни


Главный переключатель света


Состояние ручного тормоза


Фары - Ближний свет


Фары - Дальний свет


Звуковое предупреждающее устройство


Полный привод - Включён


Полный привод - Выключен


Быстро


Медленно


Охлаждающая жидкость двигателя - Температура



Коробка отбора мощности 540



Коробка отбора мощности 540. Экономичный режим.


Педаль блокировки дифференциала


Управление с гидроприводом - Нижнее положение


Управление с гидроприводом - приподнятое положение


Управление скоростью двигателя


Удалённый цилиндр - Убранное положение


Удалённый цилиндр - Выдвинутое положение



Остановка двигателя

ПРИМЕЧАНИЕ: *ГАРАНТИЙНЫЕ РАСХОДЫ БУДУТ ВОЗМЕЩЕНЫ В СООТВЕТСТВИИ С ГАРАНТИЙНЫМИ ОБЯЗЯТЕЛЬСТВАМИ. ПОЖАЛУЙСТА, ОБРАТИТЕСЬ К БЛИЖАЙШЕМУ АВТОДИЛЕРУ/ПОСТАВЩИКУ.*

ПРИМЕЧАНИЕ: Детали, отмеченные буквой «E», допущены к использованию в странах, в которых действуют стандарты ЕС.

2.1 Введение

ПРИМЕЧАНИЕ: Данное Руководство опубликовано для дистрибуции по всему миру, поэтому комплектация оборудования, отмеченного как основное или как дополнительное, может варьироваться в зависимости от страны, в которой предполагается использование трактора. Полную информацию об оборудовании, имеющемся в наличии в Вашем регионе, можно получить у Вашего автодилера.

Целью данного Руководства является обеспечение безопасного использования трактора его владельцем и водителем. При тщательном следовании инструкциям трактор по нашей традиции прослужит Вам долгие годы.

Ввод трактора в эксплуатацию автодилером даёт возможность обеспечить понимание всех инструкций по эксплуатации и техобслуживанию. Если какая-то часть данного Руководства не понятна Вам, Вы всегда можете обратиться к Вашему дилеру за консультацией. Очень важно понимать данные инструкции и следовать им. Ежедневное техобслуживание должно стать нормой, также должна вестись регистрация часов работы.

В случаях, когда требуются новые запчасти, важно использовать только подлинные детали. Наши авторизованные дилеры обеспечат Вас подлинными запчастями и дадут консультацию по поводу их установки и использования. Установка запчастей низкого качества может привести к серьёзному повреждению оборудования. Покупателям рекомендуется приобретать запасные части только у авторизованного дилера.

Условия использования продукта могут значительно отличаться, поэтому Компания в своих публикациях не может делать обобщающих или каких-либо определённых заявлений, касающихся работы или методов использования наших машин, а также принимать ответственность за любой убыток или ущерб, являющийся результатом этих заявлений, ошибок или опущений. В случае, если предполагается эксплуатация трактора в экстремальных условиях, что может нанести ущерб оборудованию (например, глубокая вода или затопляемые поля), обратитесь к Вашему автодилеру за особыми инструкциями, в противном случае гарантия будет аннулирована.

Данные тракторы предназначены к использованию только в обычных сельскохозяйственных работах (целевое использование).

Использование трактора по иному назначению рассматривается как отклонение от целевого использования. Производитель трактора не принимает на себя никакой ответственности за любой ущерб или травму, являющуюся результатом неправильного использования оборудования. Все риски, связанные с этим, являются ответственностью исключительно пользователя. Строгое следование пользователем условиям эксплуатации, обслуживания и ремонта, определённым производителем, является существенным элементом целевого использования.

Использовать данные тракторы, проводить их техобслуживание и ремонт должны только лица, знакомые со всеми особенностями их характеристик и с соответствующими правилами безопасности (предупреждения несчастных случаев).

По всем возникающим вопросам, связанным с проблемами в работе или настройке оборудования, покупателям настоятельно рекомендуется обращаться к официальному авторизованному дилеру.

2.2 Гарантия, осмотр перед поставкой и ввод в эксплуатацию

При продаже новых товаров дилеру Компания даёт гарантию, которая при определённых условиях гарантирует, что товары не имеют дефектов ни в материале, ни в сборке. Данное Руководство опубликовано для дистрибуции по всему миру, поэтому представляется невозможным определить точные правила и условия гарантии, которые относятся к розничному покупателю в какой-либо определённой стране. Покупатели нового оборудования должны запросить всю информацию у своего дилера-поставщика.

В соответствии с политикой Компании производятся постоянные усовершенствования в конструкции машин, поэтому в технические характеристики машин могут вноситься изменения в любое время и без предварительного уведомления. Компания не принимает на себя никакой ответственности за различия, которые могут встречаться между техническими характеристиками машин и их описанием, содержащемся в публикациях Компании. Перед передачей нового трактора покупателю автодилер обязан произвести определённые действия. Они включают в себя полный осмотр перед передачей покупателю с целью убедиться, что поставляемый трактор готов к немедленному использованию, а также полный инструктаж по основным принципам работы и обслуживания трактора. Данный инструктаж включает приборы и системы управления, регулярное техобслуживание и технику безопасности. На инструктаже должны присутствовать все лица, задействованные в эксплуатации и обслуживании машины.

ПРИМЕЧАНИЕ: Производитель трактора не принимает на себя никакой ответственности по любым претензиям, возникшим в результате установки запчастей или дополнительных деталей, не одобренных производителем, а также в результате несанкционированного проведения модификаций или внесения каких-либо изменений.

2.3 Гарантийные процедуры

Правильный ввод в эксплуатацию вместе с регулярным техобслуживанием в значительной степени помогут предотвратить поломки. Если однако в течение гарантийного периода произошли неполадки в работе оборудования, необходимо следовать следующей процедуре:

Немедленно сообщите о неполадке дилеру, у которого Вы покупали трактор, упомянув модель и серийный номер трактора. Очень важно сделать это без задержки. Вы должны понимать, что даже если поломка покрывается гарантией, но не была устранена немедленно, то в гарантийной поддержке может быть отказано.

Предоставьте Вашему дилеру как можно больше информации о ситуации. Ему поможет информация о количестве наработанных часов, типе работ, в которых Вы принимали участие, и признаки неисправности.

Необходимо отметить, что обычное техобслуживание, такое как доводка, настройка тормозов и сцепления, а также поставка расходных материалов, используемых для обслуживания трактора (масло, фильтры, топливо и антифриз), не покрываются гарантийными обязательствами.

2.4 Предупреждение об использовании запчастей других производителей

Установка запчастей других производителей может привести к использованию детали низкого качества. Производитель трактора не принимает на себя никакой ответственности за ущерб или повреждения, ставшие результатом установки подобных запчастей, и, если такие запчасти были установлены в течение нормального гарантийного периода, то гарантия производителя может быть аннулирована.

2.5 В случае переезда

Только тот официальный автодилер, у которого Вы приобрели трактор, является ответственным за выполнение установленных гарантийных обязательств, и, если возможно, Вы всегда должны обращаться к нему в случае необходимости ремонта трактора. Если однако Вам необходимо переехать в другой регион, либо Ваш трактор должен временно работать на значительном расстоянии от автодилера, у которого он был куплен, Вам рекомендуется взять у первоначального автодилера название и адрес автодилера, который ближе всего расположен к Вашему новому месторасположению, и попросить перевести обязательства по выполнению гарантийных обязательств ему. Если Вы уехали из региона, в котором работает первоначальный автодилер, и не договорились с новым автодилером, последний будет готов помочь Вам в случае поломки, но Вы должны будете заплатить цену по обычному тарифу за проведённые работы, только если Вы не:

a. заявите, что срок гарантии ещё не истёк, и
b. дадите автодилеру, производящему ремонт, возможность связаться с автодилером, продавшим Вам трактор, для обсуждения подходящих условий выполнения гарантийных обязательств.

2.6 Обслуживание после истечения гарантийного срока

В течение гарантийного срока Вы должны обращаться за всеми ремонтными работами и техобслуживанием к своему дилеру. Благодаря этому будет возможно отслеживать работу Вашего нового трактора в течение времени.

Для обеспечения лучших результатов в работе Вашего трактора важно, чтобы регулярное техобслуживание и техосмотры продолжались и после истечения гарантийного срока. Обращайтесь к Вашему местному автодилеру по всем основным вопросам, касающимся обслуживания трактора. Квалифицированный инженер обнаружит любую проблему, возникшую до следующего техосмотра.

Механики проходят регулярное обучение и получают информацию о продукте, методах техобслуживания и использовании современных приборов и диагностического оборудования. Для того, чтобы обеспечить требуемые стандарты ремонта и обслуживания, они получают периодически издаваемые Бюллетени техобслуживания, имеют все руководства по ремонту и иную подобную техническую информацию.

Предупреждающие символы и обозначения техники безопасности.

Данный символ в технике безопасности означает «ВНИМАНИЕ!» БУДЬТЕ ВНИМАТЕЛЬНЫ! ПОТЕНЦИАЛЬНАЯ ОПАСНОСТЬ!



Символ предупреждения выделяет важные сообщения, касающиеся безопасности, на машинах, предупредительных знаках, в руководствах и других местах. Когда Вы видите данный символ, будьте внимательны к возможной опасности травмирования или смерти.

Почему БЕЗОПАСНОСТЬ важна для Вас? *НЕСЧАСТНЫЕ СЛУЧАИ ПРИВОДЯТ К ИНВАЛИДНОСТИ И УБИВАЮТ*

НЕСЧАСТНЫЕ СЛУЧАИ ДОРОГО СТОЯТ* * НЕСЧАСТНЫХ СЛУЧАЕВ МОЖНО ИЗБЕЖАТЬ

2.7 Правила, касающиеся предупредительных знаков

Отличите информацию, относящуюся к безопасности:

Любой из следующих символов на Вашей машине или в данном Руководстве предупреждает Вас о потенциальном травмировании. Следуйте рекомендованным мерам предосторожности и техники безопасности.



ОПАСНОСТЬ

Данный символ и слово «ОПАСНОСТЬ» указывают на непосредственную опасную ситуацию, которая - если её не избежать - может привести к СМЕРТИ ИЛИ ОЧЕНЬ СЕРЬЁЗНОЙ ТРАВМЕ.



ПРЕДУПРЕЖДЕНИЕ

Данный символ и слово «ПРЕДУПРЕЖДЕНИЕ» указывают на потенциально опасную ситуацию. Если не следовать правильно инструкциям и процедурам, то это может привести к СМЕРТИ ИЛИ ОЧЕНЬ СЕРЬЁЗНОЙ ТРАВМЕ.



ОСТОРОЖНО

Данный символ и слово «ОСТОРОЖНО» указывают на потенциально опасную ситуацию, которая - если её не избежать - может привести к ЛЁГКОЙ ТРАВМЕ.

ВАЖНО: Указывает на то, что возможно повреждение оборудования или собственности в случае несоблюдения инструкций.

ПРИМЕЧАНИЕ: Указывает на важную информацию или информацию, полезную при управлении трактором.

2.8 Безопасность: Подготовка к безопасному управлению трактором

Защитите себя:

Наденьте всю защитную одежду и индивидуальные средства защиты, выданные Вам или соответствующие условиям работы. С целью уменьшения риска имейте с собой/наденьте следующее:

(a) Защитную каску
(b) Защитные очки или защитный экран для лица.
(c) Защиту слуха
(d) Респиратор или маску с фильтром
(e) Одежду для непогоды
(f) Одежду со светоотражающими элементами.
(g) Защитные перчатки (из неопрена - для работ с химикатами, кожаные - для тяжёлой работы)
(h) Защитную обувь.

НЕ надевайте свободной одежды, ювелирных украшений или других предметов, подберите волосы, чтобы они не зацепились за рукоятки управления или иные части трактора.

Узнайте, где находятся огнетушитель, аптечка первой помощи и оборудование на случай чрезвычайной ситуации, и где можно получить помощь в экстренной ситуации. Убедитесь, что вы знаете как пользоваться данным оборудованием.



(a)



(b)



(c)



(d)



(e)



(f)



(g)



(h)

БЕЗОПАСНАЯ ЭКСПЛУАТАЦИЯ

Осторожное управление - Ваша главная страховка от несчастного случая.

Перед тем, как начать управлять трактором, внимательно прочтите и изучите данное Руководство.

Все водители независимо от своего опыта должны прочитать данное Руководство и все иные соответствующие руководства перед тем, как начать управлять трактором или любым орудием, прицепленным к нему.

Обязанностью владельца является проведение инструктажа для всех водителей о безопасном управлении трактором.

ПЕРЕД ТЕМ, КАК НАЧАТЬ УПРАВЛЕНИЕ ТРАКТОРОМ

ПРОЧИТАЙТЕ ВНИМАТЕЛЬНО ИНСТРУКЦИЮ ПО ТЕХНИКЕ БЕЗОПАСНОСТИ

Для Вашей собственной безопасности внимательно ознакомьтесь со всеми инструкциями по технике безопасности, содержащимися в данном Руководстве. Халатное использование средств техники безопасности может привести к серьёзной травме или смерти. Содержите все знаки безопасности в хорошем состоянии. Заменяйте отсутствующие или повреждённые знаки.

Содержите Ваш трактор в надлежащем состоянии и не позволяйте производить с трактором никаких неавторизованных модификаций, которые могут повлиять на его работу, безопасность и продолжительность эксплуатации.

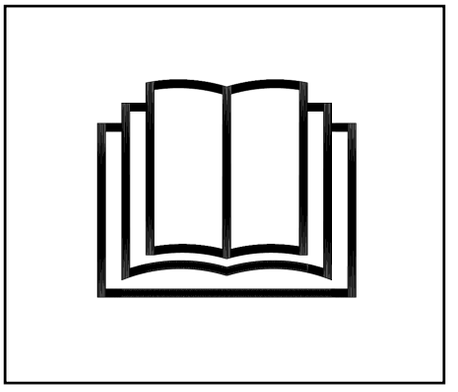

ПРЕДУПРЕЖДЕНИЕ

Строго следуйте инструкциям, содержащимся в руководстве водителя подъёмных или прицепных машин, и не управляйте связкой трактор-машина или трактор-прицеп, пока не будут выполнены все инструкции.

ВОЖДЕНИЕ ТРАКТОРА

1. Следите за тем, куда Вы едете, особенно в конце ряда, на дорогах, рядом с деревьями и низко висящими препятствиями.
2. Чтобы избежать опрокидывания, ведите трактор осторожно, со скоростью, соответствующей правилам безопасности, особенно при движении по неровной земле, пересечении канав или крутых спусков, а также при поворотах.
3. Чтобы обеспечить правильное торможения при передвижении по дорогам, сцепите вместе педали тормоза трактора.
4. Двигаясь вниз по склону, используйте ту же передачу двигателя трактора, что и при движении вверх по склону. Не катитесь под уклон на свободном ходе.
5. Любое буксируемое транспортное средство и/или прицеп, чей полный вес превышает вес трактора, к которому он прицеплен, в целях безопасного управления должен быть оборудован собственными тормозами.
6. В случае, когда трактор завяз, или шины примёрзли к земле, дайте обратный ход, чтобы избежать опрокидывания.
7. Всегда проверяйте высоту просвета над трактором, особенно при транспортировке трактора.

ЗАПУСК ТРАКТОРА



Предупредите окружающих людей перед началом работы:

Перед началом работы обойдите трактор и любое прицепленное оборудование. Убедитесь, что никого нет под ним, на нём или рядом с ним. Дайте знать другим работникам и окружающим людям, что Вы начинаете работу, и не начинайте, пока все не отойдут от трактора, орудий или прицепленного оборудования.

Перед запуском двигателя убедитесь, что все люди, особенно дети, находятся в безопасном положении.

Правильная посадка и высадка:

Всегда используйте «тройной контакт» с машиной и обратись лицом к машине, когда садитесь в неё. Тройной контакт означает, что обе руки и одна нога или одна рука и обе ноги находятся в контакте с машиной во время посадки и высадки.

Перед тем, как забраться в трактор, очистите подошвы Вашей обуви и вытрите руки. Во время посадки или высадки используйте поручни, лестницы или ступени (в зависимости от комплектации).

НИКОГДА не пользуйтесь рукоятками систем управления в качестве поддержки и НИКОГДА не ступайте на ножные педали во время посадки или высадки.

НИГОГДА не пытайтесь забраться в движущийся трактор или выйти из движущегося трактора. НИКОГДА и ни при каких обстоятельствах не выпрыгивайте из трактора.

Перед началом работы отрегулируйте сиденье, пристегните ремень безопасности (там, где он есть в наличии, как указано в данном Руководстве), включите ручной тормоз, переключите все рычаги управления в нейтральное положение.



ПРЕДУПРЕЖДЕНИЕ

Перед запуском двигателя убедитесь, что имеется достаточная вентиляция. Никогда не включайте двигатель в закрытом помещении. Выхлопные газы могут вызвать удушье.

НЕ ДОПУСКАЙТЕ К ТРАКТОРУ ПАССАЖИРОВ



Не позволяйте желающим прокатиться садиться на трактор.

Люди, находящиеся на тракторе, могут получить травму, подвергшись удару сторонним объектом, и могут упасть с трактора.

МЕРЫ ПО ПРЕДУПРЕЖДЕНИЮ ОПРОКИДЫВАНИЯ

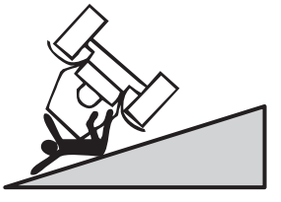

Не ездите там, где трактор может соскользнуть или опрокинуться.

Обращайте внимание на ямы и камни на поверхности земли, а также на другие потенциально опасные объекты.

Замедляйте движение перед резким поворотом.

Во время движения вперёд при выезде из канавы или грязи трактор может перевернуться назад. По возможности избегайте подобных ситуаций.

ЗАПРЕЩЁННОЕ ИСПОЛЬЗОВАНИЕ ТРАКТОРА, ПРИВОДЯЩЕЕ В ПЕРЕВОРАЧИВАНИЮ

Риск переворачивания:

Для Вашей безопасности трактор оборудован рамой безопасности и ремнями безопасности.

В случае переворачивания трактора, оборудованного рамой безопасности, крепко держитесь за руль и НЕ пытайтесь покинуть сиденье, пока трактор не придёт в состояние покоя.

Для того, чтобы избежать сваливания в сторону:

- Уменьшайте скорость в соответствии с условиями вождения. Если трактор оборудован передним подъёмником, поднимайте груз и корзину как можно ниже.
- Производите широкие и медленные повороты на сниженной скорости. НЕ позволяйте Вашему трактору подскакивать. Вы можете потерять контроль над рулевым управлением.
- НЕ прицепляйте груз, слишком тяжёлый для Вашего трактора. Трактор может «сбежать» вниз по склону или может «сложиться» как складной нож вокруг прицепленного груза.
- НЕ тормозите резко. Задействуйте тормоза плавно и постепенно.
- При движении вниз по склону используйте дроссельную заслонку, чтобы замедлить двигатель трактора.

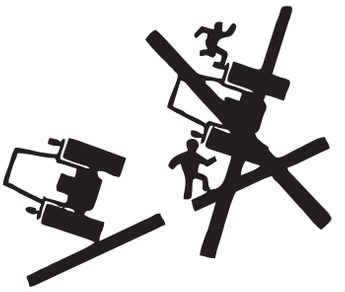

БЕЗОПАСНО ПАРКУЙТЕ ТРАКТОР

Пред тем, как начать работу с трактором:

Опустите всё оборудование на землю.

Остановите двигатель и выньте ключ зажигания.

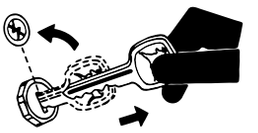

ПЕРЕКЛЮЧАТЕЛЬ СИСТЕМЫ БЕЗОПАСНОГО ПУСКА

1. Система безопасного включения стартёра позволяет производить запуск только при полном нажатии педали сцепления.
2. Не обходите систему безопасного пуска и не ремонтируйте её. Только авторизованным автодилерам рекомендовано ремонтировать переключатель системы безопасного пуска.

ИЗБЕГАЙТЕ ГОРЯЧЕГО ВЫХЛОПА

Проведение работ по техобслуживанию машины или прицепа при включённом двигателе может привести к серьёзной травме. Избегайте потоков выхлопных газов.

Во время работы они могут быть очень горячими. Выхлопные газы и компоненты достигают температур, достаточных, чтобы причинить людям ожоги, воспламенить или расплавить обычные материалы.

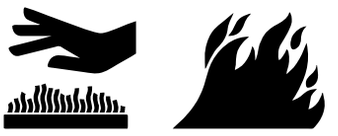

ИЗБЕГАЙТЕ ЖИДКОСТИ ВЫСОКОГО ДАВЛЕНИЯ

Вырвавшаяся жидкость под высоким давлением может проникнуть в кожу и привести к серьёзной травме. Держите руки и тело подальше от маленьких отверстий и выходных отверстий, из которых извергается жидкость под давлением. Если какое-либо количество жидкости попало на кожу, незамедлительно обратитесь к врачу.



ПРЕДОТВРАЩЕНИЕ ВЗРЫВА АККУМУЛЯТОРА

Не допускайте, чтобы искры, зажжённые спички и открытый огонь были рядом с верхней частью аккумулятора.

Газ аккумулятора может взорваться.

Никогда не проверяйте заряд аккумулятора, помещая металлический предмет между полями.



ВСЕГДА ИСПОЛЬЗУЙТЕ ОГНИ БЕЗОПАСНОСТИ

Использование аварийных огней и сигналов поворота рекомендуется при перевозке прицепного оборудования по общественным дорогам, если это не запрещено местными правилами или законами страны.



ПРАВИЛА ДОРОЖНОГО ДВИЖЕНИЯ

В случаях, когда вы используете свой трактор на общественной дороге, необходимо придерживаться ряда мер предосторожности.

Знайте маршрут, по которому Вы собираетесь ехать.

Будьте осторожны при передвижении с транспортной скоростью с прицепным грузом, особенно если прицепное оборудование НЕ имеет тормозов.

Соблюдайте все местные и национальные правила, относящиеся к скорости движения Вашего трактора по дороге.

Будьте крайне осторожны при перемещении по заснеженным или скользким дорогам.

Перед въездом на общественную дорогу дождитесь, когда она будет свободна от транспорта. Помните о перекрёстках с ограниченным обзором.



ИЗБЕГАЙТЕ КИСЛОТНЫХ ОЖОГОВ

Серная кислота в электролитической жидкости аккумулятора является ядовитой. Она способна обжечь кожу, повредить одежду и привести к слепоте. Для надлежащей безопасности всегда:

1. Заполняйте аккумуляторы в месте с хорошей вентиляцией.
2. Надевайте защиту для глаз и защитные перчатки для работы с кислотой.
3. Избегайте вдыхать пары электролита при доливании.
4. Не добавляйте воду в электролит, её брызги могут нанести тяжёлые ожоги.

Если Вы пролили на себя кислоту, немедленно промойте кожу водой и промойте глаза в течение 10-15 минут. Незамедлительно обратитесь за медицинской помощью.

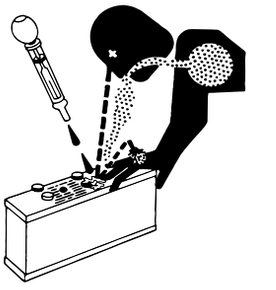

РАБОТАЯ С ТОПЛИВОМ, СОБЛЮДАЙТЕ ТЕХНИКУ БЕЗОПАСНОСТИ - ИЗБЕГАЙТЕ ПОЖАРОВ

Осторожно обращайтесь с топливом; оно крайне огнеопасно. Не заправляйте трактор во время курения или рядом с открытым огнём или искрами.

Всегда выключайте двигатель перед заполнением топливного бака.

Всегда содержите трактор очищенным от накапливающейся смазки и загрязнений.

Всегда убирайте пролившееся топливо.

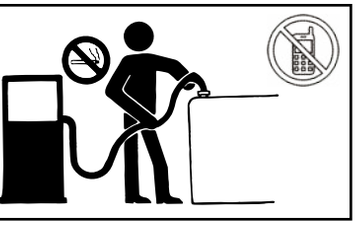

СОБЛЮДАЙТЕ ТЕХНИКУ БЕЗОПАСНОСТИ ПРИ ПРОВЕДЕНИИ ТЕХОБСЛУЖИВАНИЯ

Не носите галстука, шарфа или свободной одежды, когда работаете рядом с движущимися деталями. Если предметы одежды зацепятся за детали, это может привести к тяжёлой травме.

Снимите кольца и другие украшения, чтобы предотвратить короткое замыкание, и чтобы они не зацепились за движущиеся детали трактора.



НЕ ПРИБЛИЖАЙТЕСЬ К ВРАЩАЮЩИМСЯ ВАЛАМ

Если зацепиться за вращающийся вал, то это может привести к серьёзной травме или смерти.

Кожух вала отбора мощности всегда должен быть на своём месте.

Носите хорошо облегающую одежду. Остановите двигатель и убедитесь, что привод ВОМ остановлен, перед тем, как проводить регулировку, налаживать соединения или очищать оборудование, приводимое в движение ВОМ.



ОБЩИЕ ЭКСПЛУТАЦИОННЫЕ РИСКИ

Трёхточечная сцепка и навесные орудия, прицепленные сбоку, образуют во время поворота гораздо большую дугу. Убедитесь, что у Вас достаточно маневренного пространства для поворота.

При использовании с трактором прицепов или навесных орудий внимательно ознакомьтесь с инструкцией по эксплуатации данного прицепа или навесного орудия и следуйте изложенным в ней инструкциям по технике безопасности.

Используйте только одобренные сцепные брусы. Присоединение буксира или прицепа к другим местам может привести к переворачиванию трактора.

Неправильное использование сцепного устройства, даже если оно правильно расположено, может привести к переворачиванию трактора назад.

НЕ перегружайте прицеп или навесное орудие. Используйте правильный противовес для поддержания стабильности трактора. Прицепляйте грузы только к соединительному брусу.

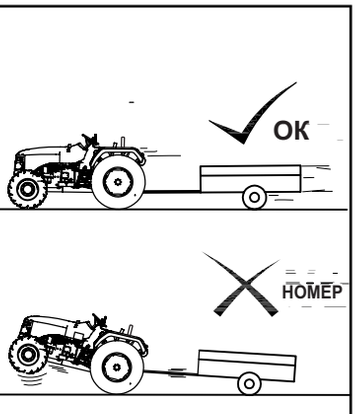

СОБЛЮДАЙТЕ ТЕХНИКУ БЕЗОПАСНОСТИ ПРИ ПРОВЕДЕНИИ ТЕХОБСЛУЖИВАНИЯ

- Перед выполнением работ ознакомьтесь с процедурой техобслуживания.
- Содержите пространство, окружающее трактор, чистым и сухим.
- Не пытайтесь проводить работы по техобслуживанию во время движения трактора.
- Держите одежду и тело на расстоянии от движущихся валов.
- Всегда опускайте оборудование на землю. Остановите двигатель.
- Поместите основное оборудование на землю. Остановите двигатель.
- Безопасно поддерживайте те части трактора, которые необходимо поднять для выполнения работ по техобслуживанию.
- Содержите все запчасти в хорошем состоянии и правильно их установите.
- Замените изношенные и сломанные детали. Замените повреждённые/отсутствующие наклейки.
- Удалите с трактора любые наслоения смазки или масла.
- Перед тем, как проводить регулировку электросистемы или сварочные работы, отсоедините кабель заземления аккумулятора.



СОВЕТЫ ПО ТЕХНИКЕ БЕЗОПАСНОСТИ ПРИ ПРОВЕДЕНИИ ТЕХОБСЛУЖИВАНИЯ

1. Проверку всех уровней масла проводите по крайней мере один раз в день. В соответствии с графиком техобслуживания проводите проверку уровня воды в радиаторе и электролитической жидкости в аккумуляторе.
2. Убедитесь, что давление в шинах одинаковое, и что поддерживается давление, соответствующее характеру выполняемых работ.
3. Проверьте и убедитесь, что все системы управления и защитные механизмы трактора и навесного оборудования работают исправно и эффективно.
4. Убедитесь, что есть в наличии набор необходимых инструментов для проведения техобслуживания и мелкого ремонта.
5. Убедитесь, что все работы по техобслуживанию и ремонту проводятся на ровной площадке с бетонным или подобным полом.

   Не проводите техобслуживание трактора, пока он не выключен, не задействован ручной тормоз, и колёса не заблокированы. Если трактор находится на ограждённой площадке, убедитесь, что площадка хорошо вентилируется, так как выхлопные газы очень опасны и могут вызвать смерть.
6. Не работайте под приподнятыми навесными устройствами или работающими навесными устройствами.
7. При замене колёс или шин убедитесь, что подставка для колеса помещена под осью перед снятием колеса, и что колесо заблокировано.
8. Когда необходимо снять щиты или кожухи для выполнения техобслуживания или ремонта, то перед запуском трактора убедитесь, что щиты и кожухи правильно установлены обратно.
9. Никогда не заправляйте трактор рядом с открытым огнём или при перегретом двигателе. Перед заправкой топливом убедитесь, что двигатель выключен.
10. Охлаждающая система работает под давлением, поэтому при снятии крышки радиатора при горячем двигателе будьте осторожны, чтобы на Вас не попал пар или горячая вода. Не добавляйте воду в радиатор, когда двигатель горячий. Добавляйте воду в радиатор только после того, как двигатель полностью остынет.
11. Для предотвращения возгорания очищайте трактор, включая двигатель, от огнеопасного материала и паркуйте его на значительном расстоянии от топлива и других огнеопасных материалов.

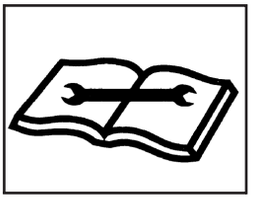

Для получения информации о правильном проведении операций по техобслуживанию обратитесь к техническому руководству.

ПОДГОТОВЬТЕСЬ К АВАРИЙНЫМ СИТУАЦИЯМ

Будьте подготовлены на случай пожара.

Держите в готовности аптечку первой помощи и огнетушитель.

Храните рядом или в мобильном телефоне номера телефонов экстренных служб, врачей, скорой помощи, больницы и пожарной помощи.

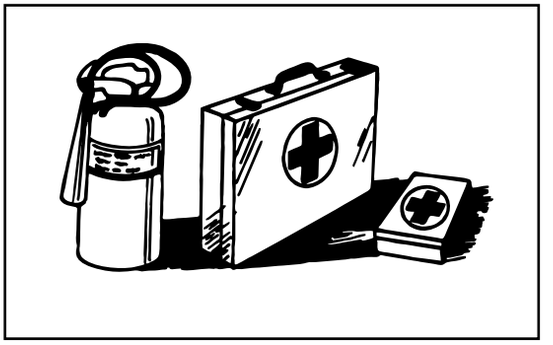

ЗАЩИТА ОТ ШУМА

Длительное воздействие громкого звука может вызвать ухудшение или потерю слуха.

Надевайте подходящее защитное приспособление, например, шумопоглощающие наушники или ушные вкладыши, чтобы защититься от раздражающего громкого шума.

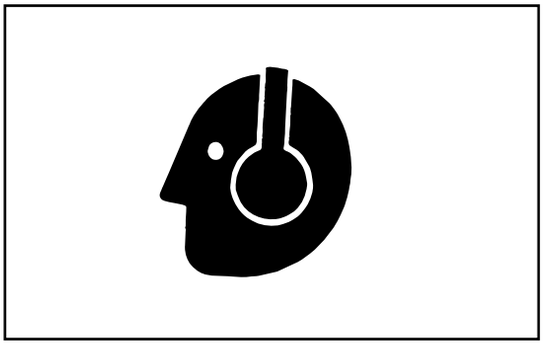

БЕЗОПАСНАЯ РАБОТА С ЖИДКОСТЬЮ ДЛЯ ЗАПУСКА ДВИГАТЕЛЯ

Жидкость для запуска двигателя крайне огнеопасна.

При работе с ней не допускайте приближения искр и огня. Храните жидкость для запуска отдельно от аккумуляторов и кабелей.

Чтобы предотвратить случайную утечку при хранении ёмкостей под давлением, храните их под кожухом в прохладном защищённом месте.

Не протыкайте ёмкость с жидкостью для запуска.

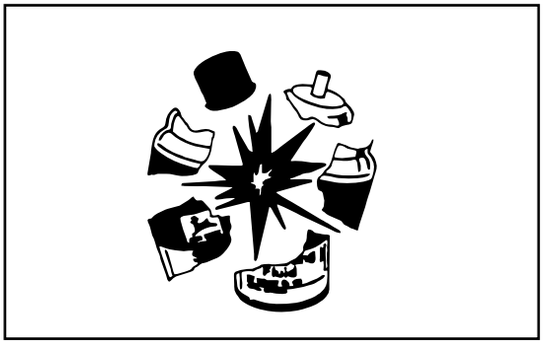

ПРАВИЛЬНО УСТАНАВЛИВАЙТЕ СИСТЕМУ ЗАЩИТЫ ПРИ ОПРОКИДЫВАНИИ

Если конструкцию системы защиты при опрокидывании по какой-то причине ослабляли или убирали, убедитесь, что все детали установлены обратно правильно. Затяните крепёжные болты до нужной затяжки.

Защита, которую обеспечивает система защиты при опрокидывании, может уменьшится, если конструкция системы повреждена, пережила происшествие с переворачиванием или в какой-то степени изменена сваркой, сгибом, сверлением или резкой. Повреждённая система защиты при опрокидывании должна быть заменена и не должна использоваться снова.

Сиденье является частью безопасной зоны системы защиты при опрокидывании. Заменяйте сиденье только на такое, которое одобрено для Вашего трактора. Любые изменения, вносимые в систему защиты при опрокидывании должны получить одобрение со стороны производителя.

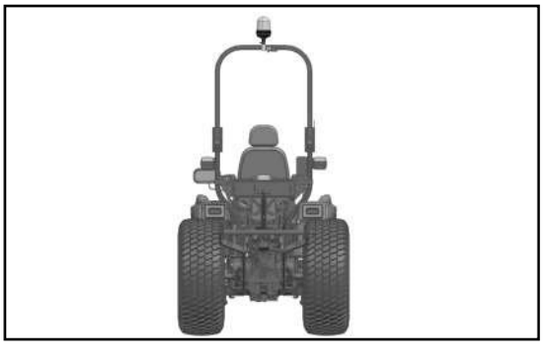

ВО ВРЕМЯ ЗАПРАВКИ ИЗБЕГАЙТЕ РИСКА СТАТИЧЕСКОГО ЭЛЕКТИРИЧЕСТВА

Удаление серы и других компонентов, содержащихся в ультранизкосернистом дизельном топливе (УНСД), уменьшает электропроводность топлива и повышает его способность накапливать статический заряд.

Нефтеперерабатывающие заводы обрабатывают топливо с помощью рассеивающей добавки. Однако существует множество факторов, которые со временем могут уменьшать эффективность этой добавки.

Статические заряды могут образовываться в УНСД-топливе, когда оно проходит через системы подачи топлива. Разряд статического электричества в присутствии горючих паров может привести к пожару или взрыву.

Поэтому важно, чтобы вся система, используемая для заправки Вашей машины (бак подачи топлива, перекачивающий насос, перекачивающий рукав, насадка и другие), была надёжно заземлена и закреплена. Проконсультируйтесь с Вашим поставщиком топлива или топливной системы о том, соответствует ли система подачи топлива стандартам заправки топливом в отношении методов заземления и закрепления.



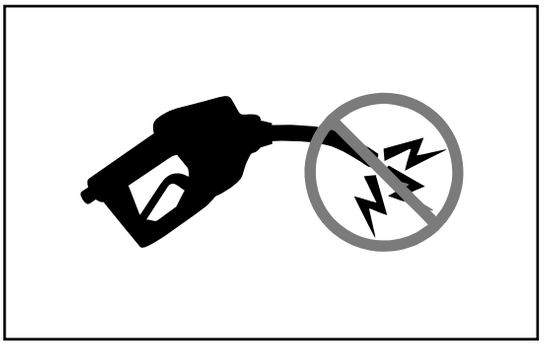

ПРЕДУПРЕЖДЕНИЕ ПОЖАРА

Для того, чтобы снизить риск пожара, трактор должен регулярно осматриваться и очищаться.

- Во время обычной эксплуатации растительная масса, солома и другие элементы могут накапливаться на тракторе. Это особенно вероятно при работе в сухих условиях. Любые подобные накопления должны удаляться для обеспечения правильной работы машины и уменьшения пожароопасности. В течение дня трактор необходимо периодически осматривать и очищать.
- Птицы и животные могут строить гнёзда или приносить другие пожароопасные материалы в моторное отделение или на выхлопную систему. Трактор необходимо осматривать и очищать перед первым использованием каждый день.
- Регулярная тщательная чистка трактора вместе с другими процедурами регулярного технического обслуживания, перечисленными в Руководстве водителя, снижают риск пожара и вероятность ущерба от простоя.
- Не храните топливный бак рядом с открытым огнём, искрами, запалом, подобным тем, которые находятся в водонагревателях и других приборах.
- Часто проверяйте топливопроводы, бак, крышку и соединения с целью обнаружения повреждений, трещин или протечек. Замените их, если необходимо.

Следуйте всем процедурам эксплуатации и техники безопасности, указанным на тракторе и Руководстве водителя. Во время осмотра и очистки будьте осторожны и обращайте внимание на горячий двигатель и выхлопные газы. Перед проведением любого осмотра или очистки всегда ВЫКЛЮЧАЙТЕ двигатель, переключайте коробку передач в положение «Стоянка» или включайте ручной тормоз и вынимайте ключ зажигания. Удаление ключа зажигания не позволит другим запустить двигатель во время осмотра или очистки.

В СЛУЧАЕ ПОЖАРА

ОСТОРОЖНО: Избегайте травмирования.

При первом признаке пожара немедленно остановите трактор. Пожар можно распознать по запаху дыма или огню. Так как огонь быстро увеличивается и распространяется, немедленно покиньте трактор и отдалитесь на безопасное расстояние от огня. Не возвращайтесь в трактор! Ваш главный приоритет - безопасность.

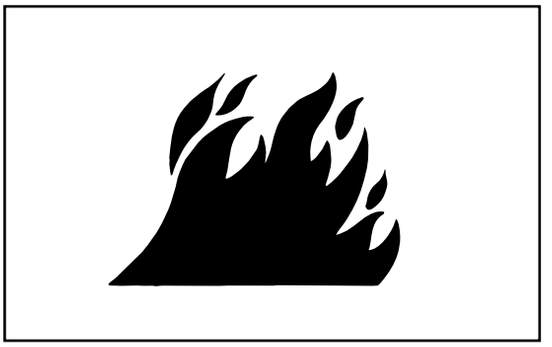

Позвоните в пожарную часть. Ручной огнетушитель может потушить небольшой огонь или сдержать его распространение до прибытия пожарных; но у ручного огнетушителя есть ограничения в использовании. Всегда на первое место ставьте безопасность водителя и находящихся рядом людей. Если Вы пытаетесь потушить огонь, поворачивайтесь спиной к ветру, всегда имейте свободный путь отхода, чтобы Вы могли быстро уйти в случае, если огонь не удаётся потушить.

Прочитайте инструкции на огнетушителе и ознакомьтесь с его местонахождением, составными частями и работой с ним до того, как может случиться пожар. Местная пожарная часть или поставщик огнетушителей могут предлагать инструктажи и давать рекомендации.

Если на Вашем огнетушителе нет инструкций, следуйте следующим общим правилам:

- Выдерните чеку. Держите огнетушитель таким образом, чтобы раструб был направлен в сторону от Вас, и отпустите запорный механизм.
- Цельтесь вниз. Направьте раструб огнетушителя на основание огня.
- Нажимайте на рычаг медленно и плавно.
- Поворачивайте раструб из стороны в сторону.

ПРАВИЛЬНОЕ ИСПОЛЬЗОВАНИЕ РЕМНЯ БЕЗОПАСНОСТИ И СИСТЕМЫ ЗАЩИТЫ ПРИ ОПРОКИДЫВАНИИ

- Избегайте опасности травмы или смерти во случае переворачивания машины.
- Держите систему защиты при опрокидывании в полностью расправленном и зафиксированном положении. ПРИСТЁГИВАЙТЕСЬ ремнём безопасности во время вождения, при этом система защиты при опрокидывании должна быть в полностью расправленном положении.
- Держите защёлку и натяните ремень через всё тело.
- Вставьте защёлку в пряжку. Вы должны услышать щелчок.
- Потяните ремень безопасности и убедитесь, что он надёжно пристёгнут.
- Плотно затяните ремень вдоль бёдер.
- Если данная машина работает при сложенной системе защиты при опрокидывании (например, для заезда под низкий навес), управляйте ею с крайней осторожностью. Если система защиты при опрокидывании находится в сложенном состоянии, НЕ ИСПОЛЬЗУЙТЕ ремень безопасности.
- Верните систему защиты при опрокидывании в поднятое, полностью расправленное положение, как только машина начнёт работать в нормальных условиях.

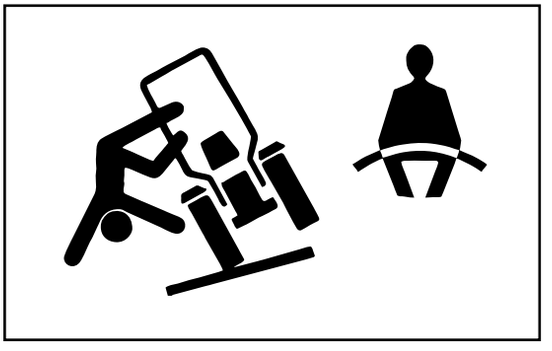

ПРИМЕЧАНИЕ: 1) Замените весь ремень безопасности, если на креплении, пряжке, ремне или держателе есть признаки повреждения.
2). Осматривайте ремень безопасности и крепёжное оборудование по крайней мере раз в год. Следите за появлением ослабленного крепления или повреждений ремня, таких как порезы, потрёпанность, крайний или необычный износ, потеря цвета или истирание. Заменяйте только на подлинные запчасти.

ПРАВИЛЬНОЕ ИСПОЛЬЗОВАНИЕ ПОРУЧНЕЙ И СТУПЕНЕЙ

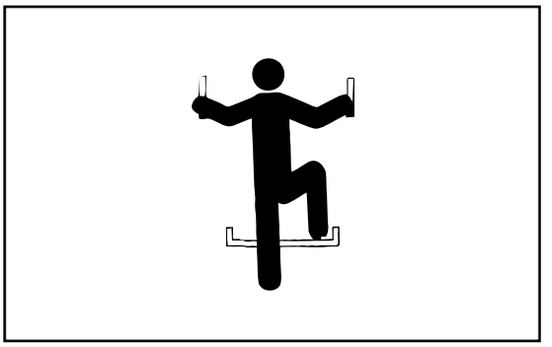

При посадке в трактор и высадке из него всегда будьте лицом к трактору. Придерживайтесь правила тройного контакта при использовании ступеней, поручней и перил. Будьте особенно осторожны в условиях повышенной скользкости из-за грязи, снега или влаги. Содержите ступени в чистоте, очищайте их от смазки или масла. Никогда не спрыгивайте при высадке из трактора. Никогда не садитесь и не сходите с движущегося трактора.

ОГРАНИЧЕННОЕ ИСПОЛЬЗОВАНИЕ ПРИ РАБОТЕ В ЛЕСНОМ ХОЗЯЙСТВЕ.

Предназначенное использование тракторов при работе в лесном хозяйстве ограничено применением в качестве транспорта, стационарной установки, например, при продольном разрезе брёвен, силовой установки или для работы с навесным оборудованием с использованием вала отбора мощности, гидравлической или электрической системы.

Это области применения, где нормальная работа не связана с угрозой падения объектов, приносящих ущерб трактору. Любое применение в лесном хозяйстве, кроме вышеперечисленных примеров, такое как трелёвка леса в погруженном положении, требует установки специального оборудования, включая конструкцию для защиты от падающих объектов и/или конструкцию для защиты при эксплуатации.

ИСПОЛЬЗУЙТЕ ОГНИ И ПРИСПОСОБЛЕНИЯ БЕЗОПАСНОСТИ

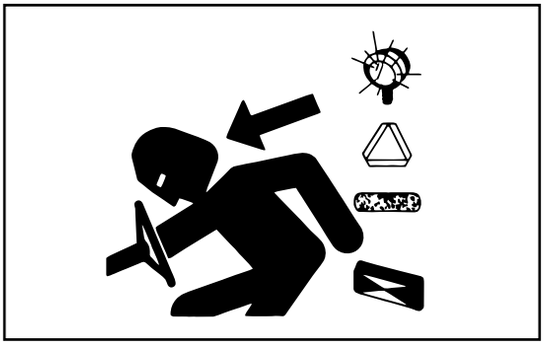

На общественных дорогах предотвращайте столкновение с другими транспортными средствами, медленно движущимися тракторами с прицепами или навесным оборудованием и самоходными машинами. Часто проверяйте движение позади Вас, особенно во время поворотов, и используйте световые сигналы поворота.

Используйте фары, проблесковый маячок и сигналы поворота днём и ночью. Следуйте местным правилам, касающимся светотехнического оборудования и световой маркировки. Содержите светотехническое оборудование и световую маркировку в видимом, очищенном и хорошем рабочем состоянии. Замените или отремонтируйте светотехническое оборудование и световую маркировку, которые были повреждены или утеряны.

ИСПОЛЬЗОВАНИЕ ЦЕПИ БЕЗОПАСНОСТИ

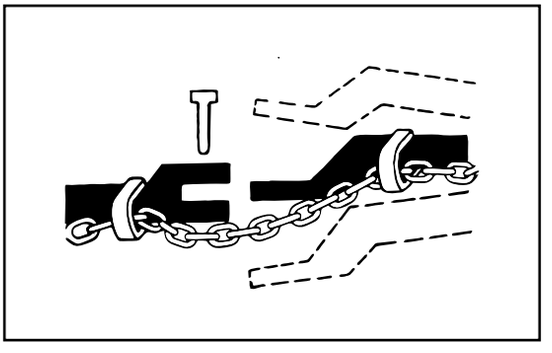

Цепь безопасности помогает удержать прицепное оборудование, если оно случайно отсоединится от тягового бруса. Используйте цепь с номинальной прочностью равной или большей, чем общий вес буксируемой машины.
Используйте подходящие соединительные элементы, присоедините цепь к опоре тягового бруса или другому обозначенному месту для прицепа. Допускайте только такой провес цепи, который будет достаточным для поворота.

Не используйте цепь безопасности для буксировки.

ВЫСВОБОЖДЕНИЕ ТРАКТОРА, ЗАВЯЗШЕГО В ГРЯЗИ

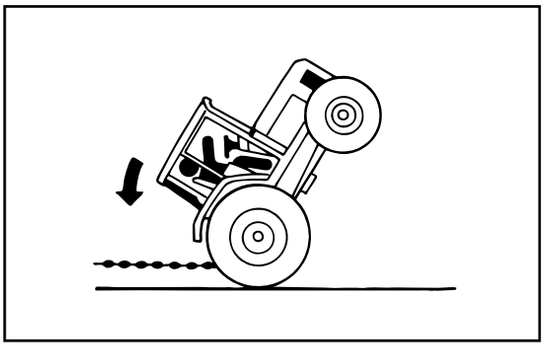

Высвобождение завязшего в грязи трактора связано с опасностью, например, переворачиванием трактора назад, переворачиванием трактора с прицепом, падением буксирной цепи или соединительного бруса (кабель не рекомендуется) и их отскоком из растянутого состояния.

Если двигатель завяз в грязи, двигайтесь задним ходом. Отцепите всё прицепное оборудование. Выкопайте грязь из-под задних колёс. Поместите доски за колёсами для создания твёрдой основы и попробуйте медленно двигаться задним ходом. Если необходимо, выкопайте грязь впереди всех колёс и двигайтесь медленно вперёд.

Если необходимо присоединить буксир, используйте соединительный брус или длинную цепь (кабель не рекомендуется). Осмотрите цепь на наличие повреждений. Убедитесь, что все части буксирного оборудования соответствующего размера и достаточно крепки для буксирования груза.

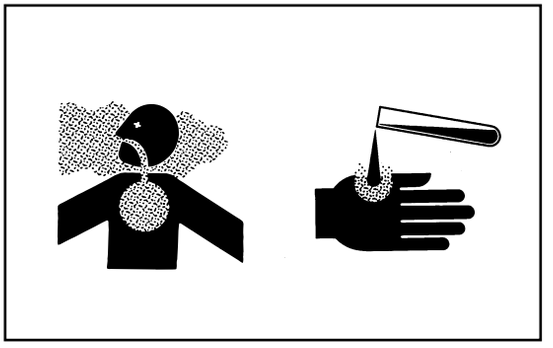

Всегда прицепляйте трактор к соединительному брусу буксира. Перед началом движения, попросите людей, находящихся рядом, отойти. Давайте газ мягко при натяжении буксирного оборудования, резкий рывок может привести к опасному разрыву или отскоку буксирного оборудования.

ИЗБЕГАЙТЕ КОНТАКТА С СЕЛЬСКОХОЗЯЙСТВЕННЫМИ ХИМИКАТАМИ

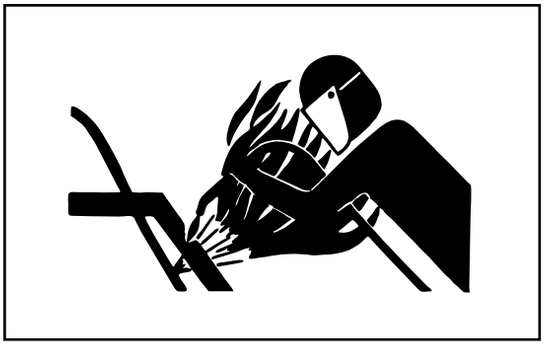

Если инструкция к использованию пестицидов обязывает использовать защиту органов дыхания, используйте подходящий для этого респиратор.

Храните респиратор в закрытой коробке или другом плотно закрывающемся контейнере, например, пластиковом мешке.

НЕ ДОПУСКАЙТЕ ВЫСОКОТЕМПЕРАТУРНЫХ ОБЪЕКТОВ РЯДОМ С ТРУБОПРОВОДАМИ ДЛЯ ЖИДКОСТИ ПОД ДАВЛЕНИЕМ

При работах с высокой температурой рядом с трубопроводами с жидкостью под давлением может образоваться выброс огнеопасных брызг, что может привести к тяжёлым ожогам у Вас и рядом стоящих людей. Не проводите сварочных, паяльных работ, не используйте горелку рядом с трубопроводами для жидкости под давлением или другими огнеопасными материалами. Трубопровод под давлением может случайно разорваться под влиянием высокой температуры за пределами площади огня.

ОСТОРОЖНО ОБРАЩАЙТЕСЬ С ЭЛЕМЕНТАМИ И СКОБАМИ ЭЛЕКТРОННОГО ОБОРУДОВАНИЯ

Падение при установке или демонтаже электронных элементов, установленных на оборудовании на высоте, может вызвать серьёзную травму. Используйте лестницу или платформу для того, чтобы достичь места на высоте. Используйте прочные и надёжные опоры для ног и рук. Не устанавливайте и не демонтируйте элементы в условиях повышенной влажности или обледенения.



ОБЕСПЕЧЬТЕ НАДЁЖНУЮ ОПОРУ ДЛЯ МАШИНЫ

Перед тем как начать работать с машиной, всегда опускайте прикреплённое или навесное оборудование на землю. Если работа требует, чтобы прикреплённое оборудование было приподнято, обеспечьте для него надёжную опору. Приборы, которые поддерживаются гидравликой, оставленные в приподнятом положении, могут дать течь.

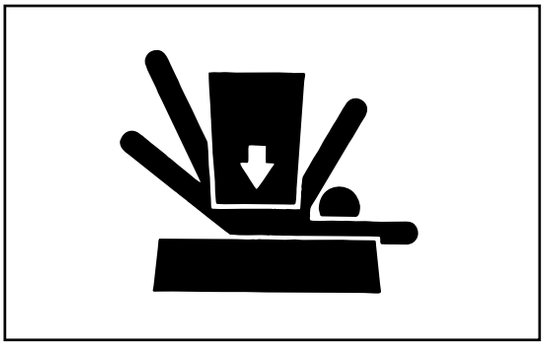

Не работайте под трактором, который поддерживается только домкратом.

НЕ ДОПУСКАЙТЕ САМОПРОИЗВОЛЬНОГО ДВИЖЕНИЯ ТРАКТОРА

Избегайте возможной травмы или смерти в случае самопроизвольного движения трактора.

НИКОГДА не запускайте двигатель, стоя на земле. Запускайте двигатель только находясь на водительском сиденье.

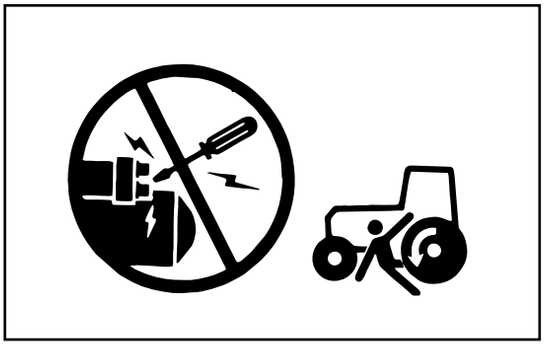

ПЕРЕВОЗИТЕ ТРАКТОР БЕЗОПАСНЫМ ОБРАЗОМ

Неработающий трактор лучше всего перевозить на машине с безбортовой платформой. Для надёжного закрепления трактора на машине используйте цепи. Подходящие места для закрепления цепи - оси и рама трактора.

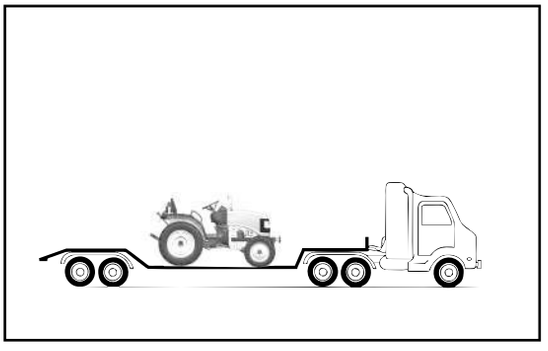

Перед тем как перевозить трактор на грузовике с низкой платформой или железнодорожном вагоне без бортов, убедитесь, что капот над двигателем трактора надёжно закрыт.

Никогда не перевозите трактор на буксире со скоростью, превышающей 10 км/ч (6 миль/ч). В буксируемом тракторе водитель должен осуществлять рулевое управление и торможение.

ПРОВОДИТЕ ТЕХОБСЛУЖИВАНИЕ ШИН БЕЗОПАСНЫМ ОБРАЗОМ

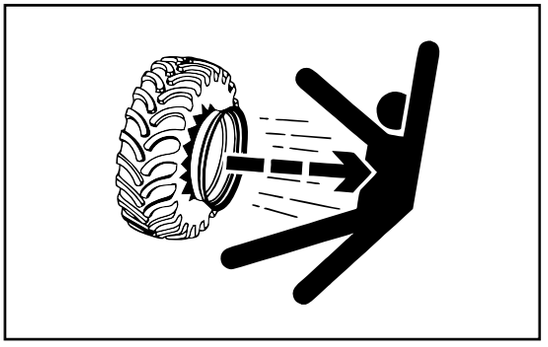

Взрывное отделение шины и ободов может привести к серьёзной травме или смерти.
Не пытайтесь устанавливать шину, если у Вас нет достаточного оборудования и опыта для выполнения этой работы.
Всегда поддерживайте правильное давление. Не накачивайте шину больше рекомендованного давления. Никогда не выполняйте сварочные работы с колесом и не нагревайте колесо и шины в сборке. Нагрев может привести к увеличению давления воздуха и взрыву шины. Сварка может структурно ослабить или деформировать колесо.
Во время накачивания шин используйте быстросъёмный штуцер и шланг достаточной длины, чтобы Вы могли стоять в стороне, а НЕ перед или над шиной в сборке. При наличии используйте защитный каркас.
Проверяйте колёса на низкое давление, порезы, пузыри, повреждённые обода или отсутствующие болты-заглушки и гайки.

ЗАТЯГИВАНИЕ КРЕПЁЖНЫХ БОЛТОВ/ГАЕК КОЛЁС

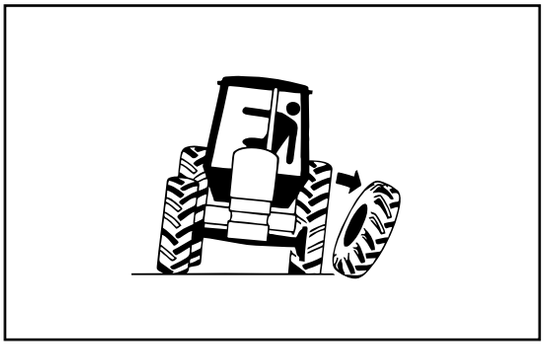

Закручивайте крепёжные болты/гайки колёс интервалами, определёнными в разделе «Техобслуживание».

ХРАНИТЕ ПРИЦЕПНОЕ ОБОРУДОВАНИЕ В БЕЗОПАСНОМ МЕСТЕ

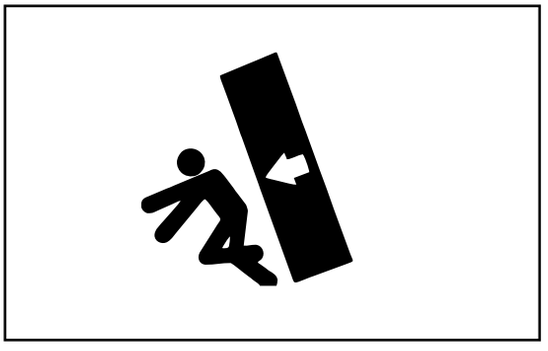

Прицепное оборудование, такое как двухскатные колёса, решетчатые колёса и погрузчики, находящиеся на хранении, могут упасть и вызвать серьёзную травму или смерть.

Надёжно закрепляйте прицепное и навесное оборудование, чтобы предотвратить его падение. Не позволяйте детям играть, а посторонним находится рядом с площадью хранения.

УТИЛИЗИРУЙТЕ МУСОР НАДЛЕЖАЩИМ ОБРАЗОМ

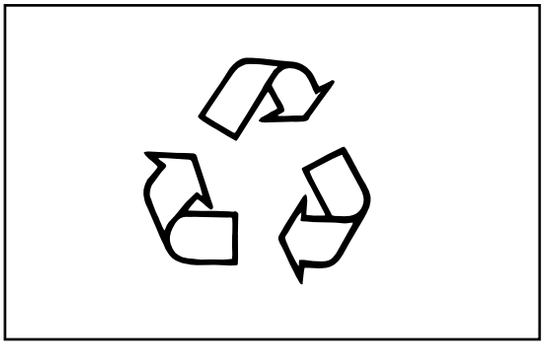

Засорение канализационных стоков, водотоков и почвы является противозаконным. Используйте авторизованное оборудование для сбора мусора, включая общественные площадки и оборудование гаражей для сбора использованного масла. Если возникают сомнения, обратитесь за советом к местным органам власти.
Чтобы узнать о правильных методах утилизации масла, фильтров, шин и т.д., обратитесь к Вашему автодилеру или местному департаменту, ответственному за переработку мусора.

УТИЛИЗАЦИЯ ТРАКТОРА:

Трактор состоит из частей, утилизация которых регулируется правилами и законами. В соответствии с данными правилами, когда трактор больше не используется, он должен быть утилизирован через соответствующее учреждение. Не загрязняйте окружающую среду трактором или его деталями.

ПРАВИЛА БЕЗОПАСНОСТИ ПРИ ИСПОЛЬЗОВАНИИ ПОГРУЗЧИКА

- Данное оборудование может использоваться только авторизованным и обученным персоналом, который перед этим должен прочесть и изучить данные инструкции и ознакомиться с системой управления оборудования и её работой.
- Перед началом работы проверьте все функции оборудования и приспособления, которые Вы будете использовать.
- Оборудование должно использоваться только лицами старше 18 лет, имеющими квалификации, требуемые местным законодательством.
- Перед работой и во время работы не употребляйте спиртные напитки, лекарства и другие вещества, изменяющие психофизическое состояние и влияющие на способность работать.
- Оборудование должно использоваться только по назначению, определённому производителем. Неправильное использование может привести к серьёзному повреждению или травме.
- Всегда проверяйте вес и характер груза, с которым будете работать, стабильность трактора в связи с условиями грунта.
- Прицепляйте оборудование только к тракторам, оборудованным надёжной конструкцией для защиты при опрокидывании.
- Не используйте оборудование на крутых склонах.
- Перед опрессовкой гидравлической сети оборудования убедитесь, что гидравлические рукава не повреждены и правильно подключены.
- Не используйте оборудование для подъёма или транспортировки людей.
- Не используйте оборудование в качестве рабочей платформы.
- Никогда не проходите и не стойте под подвешенным грузом или частями оборудования, поддерживаемыми только гидравлическим домкратом или верёвками.
- Не используйте оборудование, если заметили аномальную вибрацию или иные проблемы.

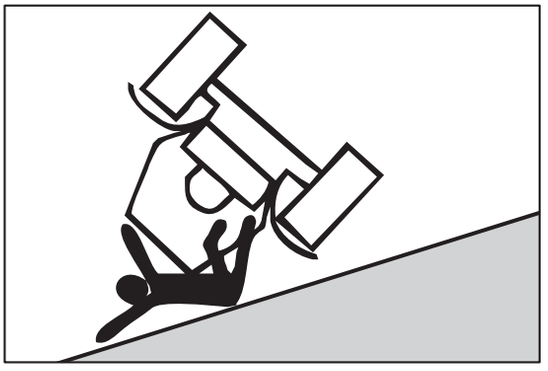

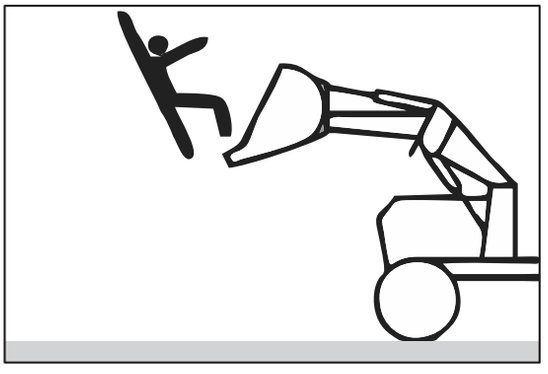

- Не используйте оборудование для подъёма грузов без соответствующего дополнительного приспособления. Например, не используйте ведро для подъёма круглого тюка. Будьте осторожны при работе с поднятыми грузами.

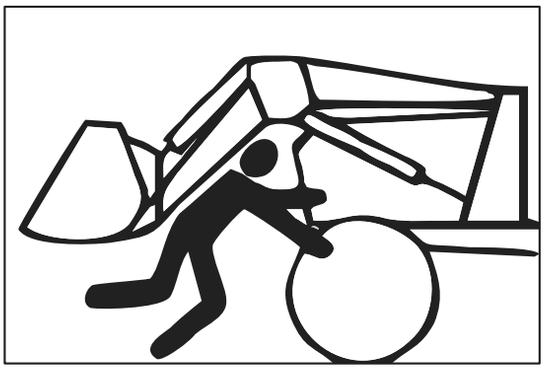

СЛЕДУЙТЕ ПРАВИЛАМ ТЕХНИКИ БЕЗОПАСНОСТИ ПРИ РАБОТЕ С ПОГРУЗЧИКОМ, КОТОРЫЕ НАХОДЯТСЯ В РУКОВОДСТВЕ ПО ЭКСПЛУАТАЦИИ ПОГРУЗЧИКА.

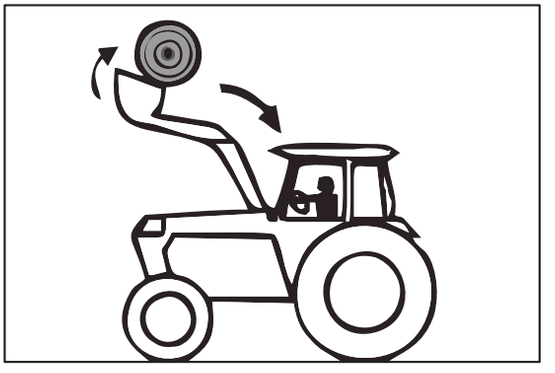

ПРАВИЛА ЗАЩИТЫ ОТ УДАРА МОЛНИИ

Удары молнии ежегодно наносят травмы и убивают сотни людей. Придерживайтесь данных мер предосторожности, которые помогут Вам оставаться в безопасности при плохой погоде:

ОПАСНОСТЬ

Как только Вы слышите гром, выключите и уберите оборудование и перейдите в помещение. Если Вы способны слышать гром, значит, Вас может ударить молния. Молния может ударить даже тогда, когда не идёт дождь

Надёжное здание обеспечивает лучшую защиту.

Слушайте сообщения о погоде и штормовые предупреждения по радио.

УРОВНИ ШУМА И ВИБРАЦИИ

Уровень шума в ухе водителя, измеряемый в соответствии со стандартом 167/2013 (EC) и/или в Директиве 2009/76/EC(1) Европейского парламента и Совета, и уровень шума трактора, измеряемый в соответствии со Приложением VI к Директиве 2009/63/EC (2) Европейского парламента и Совета и/или 167/2013 (EC): Уровень в ухе водителя - менее 86 децибел. Стандартный уровень шума (когда трактор находится в движении или не двигается) - менее 85 децибел.

Уровень вибрации в соответствии со стандартом 167/2013 (EU) и/или в соответствии с Директивой Совета 2 78/764/EEC(3) - менее 1,25 м/с2.

2.9 Предупреждающие знаки и надписи с общей информацией на тракторе

1). Предупредительные знаки-символы на левом крыле



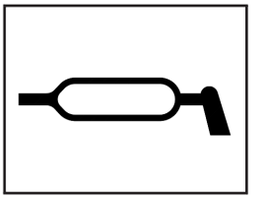

Точки смазывания

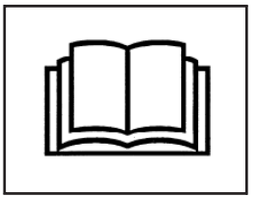

Внимательно прочитайте Руководство водителя перед тем, как работать с трактором.



Во время эксплуатации следуйте инструкциям и правилам техники безопасности.

1.

2). Предупредительный знак на правом крыле о недопущении пассажиров.



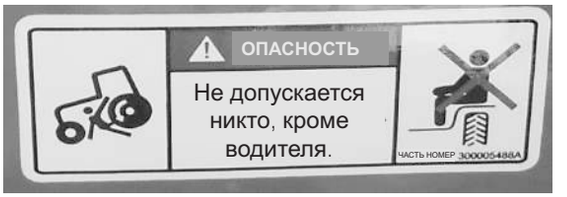

2.

3). Табличка безопасности на правом крыле для пассажиров без водителя





3.

4). Знаки безопасности о регулировке сиденья

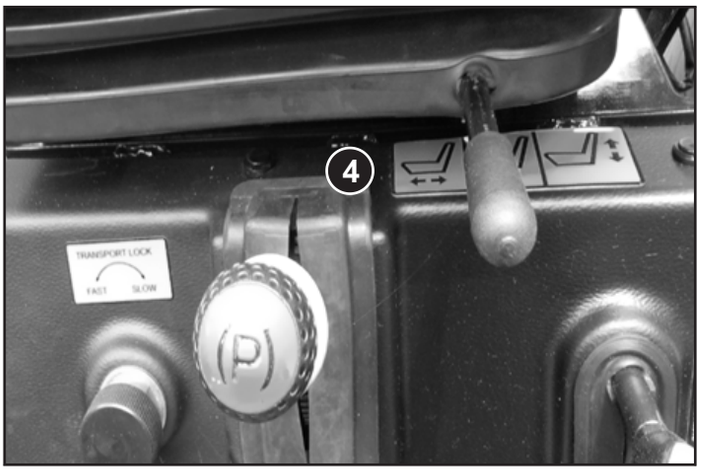



Сиденье - продольная регулировка (вперёд/назад)



Сиденье - регулировка веса



Сиденье - регулировка высоты (вверх/вниз)

4.

5). Информационная наклейка на передней левой стороне капота, которая указывает на местонахождения замка капота.



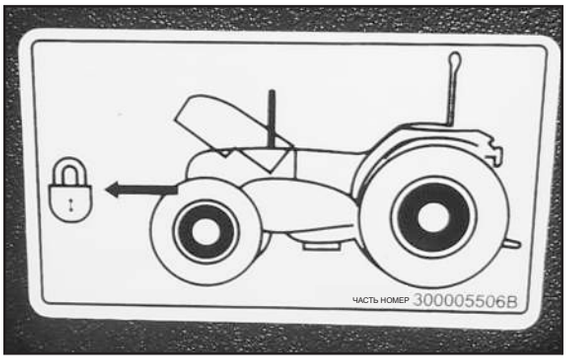

5.

6). Информационная наклейка, указывающая на место опоры при использовании домкрата.

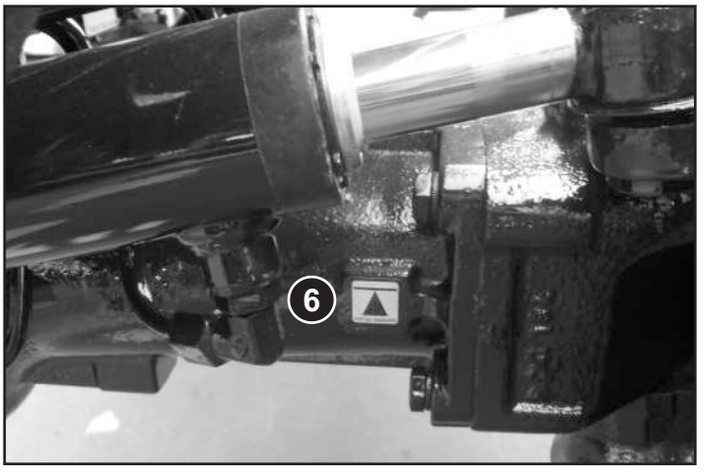

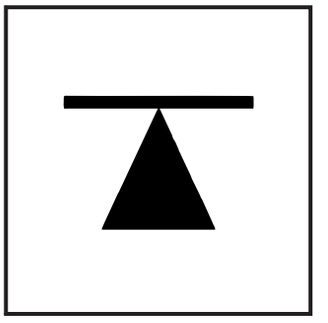

6.

3.1 Системы управления трактором

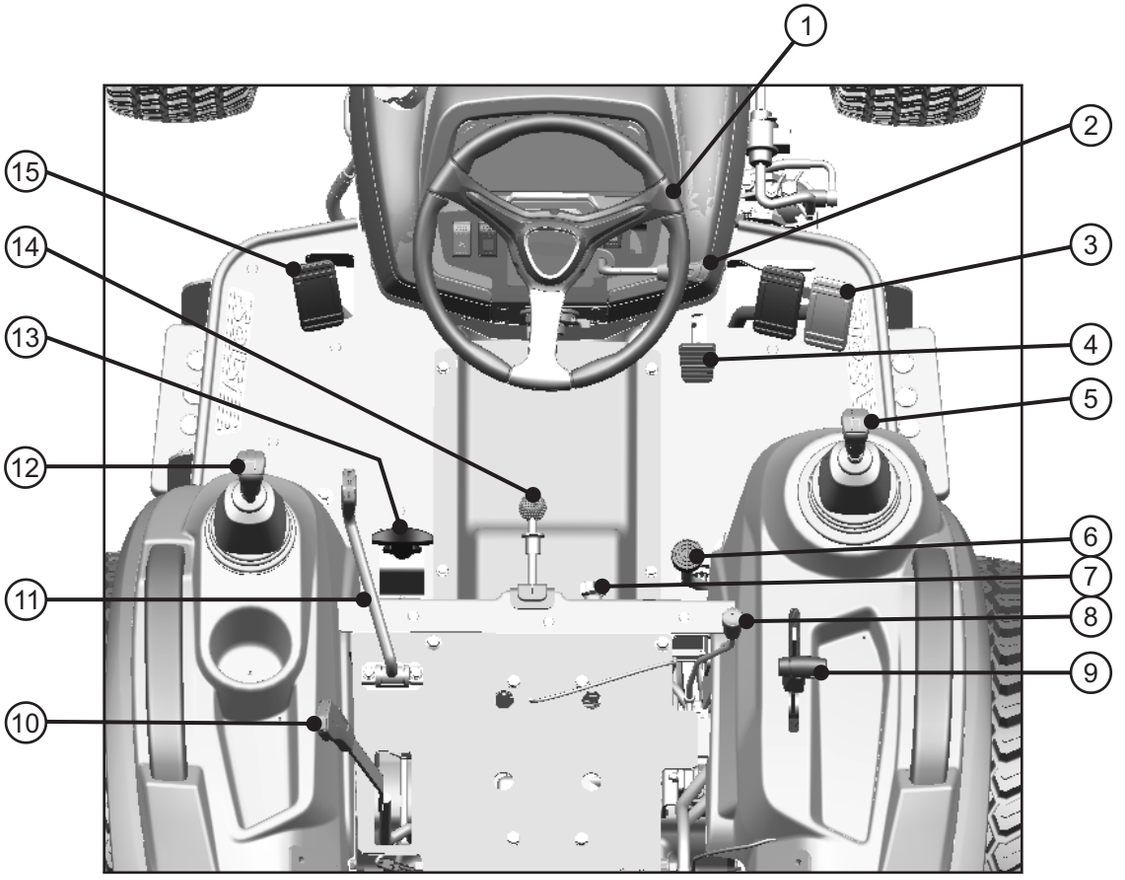

1	Руль
2	Ручной рычаг управления дроссельной заслонкой
3	Педали тормоза
4	Педаль акселератора
5	Рукоятка рычага коробки передач
6	Педаль блокировки дифференциала
7	Обратный клапан
8	Рычаг направляющего клапана

9	Рычаг гидравлического управления
10	Рычаг ВОМ
11	Рычаг селективного клапана
12	Рычаг выбора диапазона скорости
13	Рычаг включения полного привода
14	Рычаг ручного тормоза
15	Педаль сцепления

3.2. Приборная панель

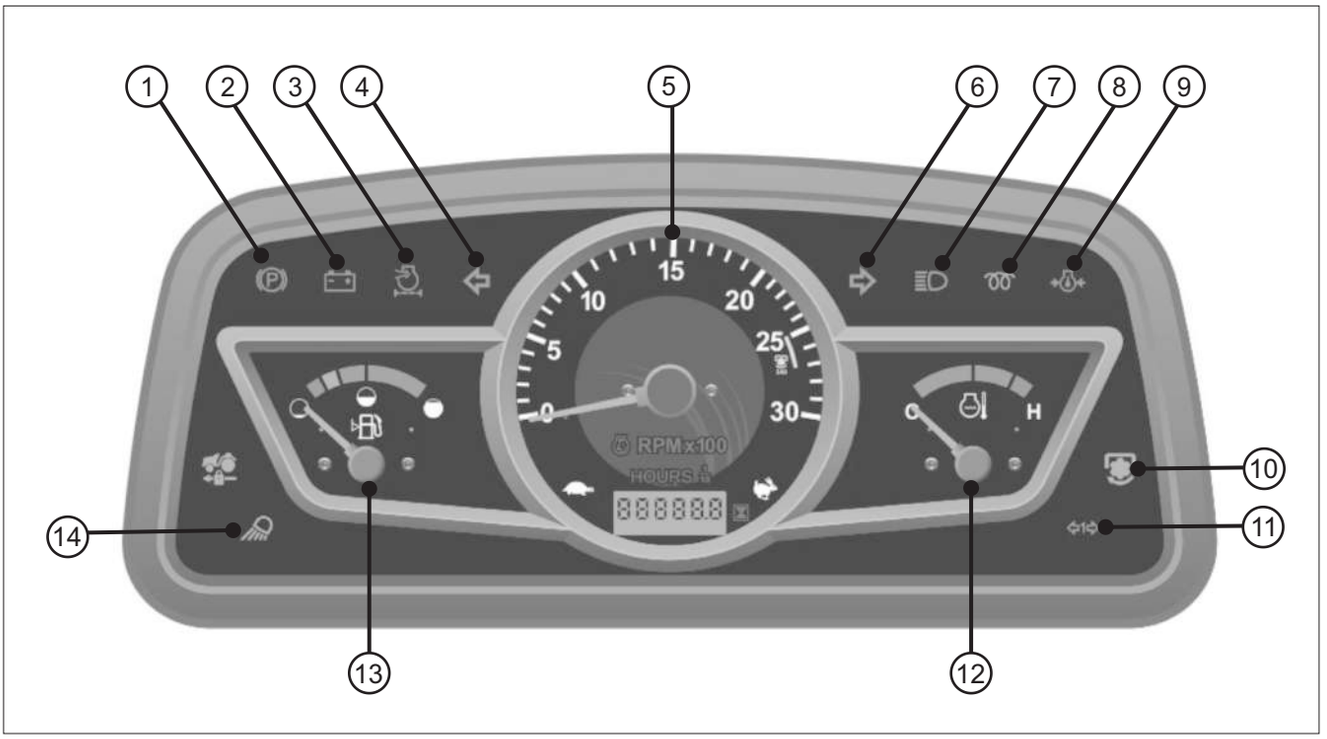

1		Индикатор ручного тормоза
2		Индикатор зарядки аккумулятора
3		Индикатор засорения воздухоочистителя
4		Индикатор левого поворота
5		Количество оборотов в минуту и счётчик числа часов работы
6		Индикатор правого поворота
7		Индикатор дальнего света
8		Индикатор свечей накаливания
9		Индикатор давления масла
10		Сигнальная лампа ВОМ
11		Индикатор поворота прицепа
12		Датчик температуры
13		Датчик уровня топлива
14		Индикатор рабочего фонаря

3.2.1 Индикатор ручного тормоза

Он загорается, когда задействован ручной тормоз.



3.2.2 Индикатор зарядки аккумулятора

Данный индикатор показывает, идёт ли зарядка аккумулятора или нет. См. наблюдения ниже по отношению к различным условиям:

Условия			Система зарядки аккумулятора работает
Замок зажигания	Двигатель	Индикатор	
ВКЛЮЧЕН	ВЫКЛЮЧЕН	ГОРИТ	ОК
ВКЛЮЧЕН	ВЫКЛЮЧЕН	ВЫКЛЮЧЕН	Система зарядки/Аккумулятор неисправны, обратитесь к электрику за проверкой обоих.
ВКЛЮЧЕН	Запуск/Работает	ВЫКЛЮЧЕН	Аккумулятор заряжается
ВКЛЮЧЕН	Запуск/Работает	ГОРИТ	Система зарядки неисправна, аккумулятор разряжается, обратитесь к электрику за проверкой системы зарядки.

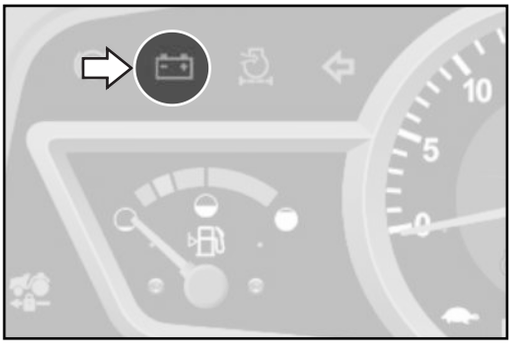

3.2.3 Индикатор засорения воздухоочистителя

Загорается, когда воздушный фильтр воздухоочистителя засорён. Если лампа загорелась, немедленно очистите элемент очистителя воздухом под давлением.

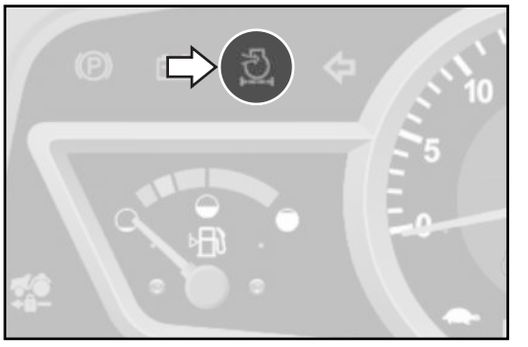

3.2.4 Индикатор левого поворота

Загорается, когда включен боковой индикатор левого поворота

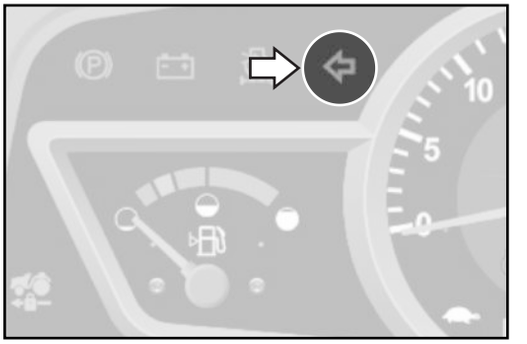

3.2.5 Количество оборотов двигателя в минуту, счётчик часов работы двигателя

Стрелка данного прибора показывает скорость двигателя в оборотах в минуту, а счётчик часов работы двигателя показывает, сколько часов отработал двигатель.

Зелёные зоны безопасны для работы.

ПРИМЕЧАНИЕ: *Счётчик часов может показывать данные, отличающиеся от действительного количества (по часам), это полностью зависит от скорости оборотов двигателя.*

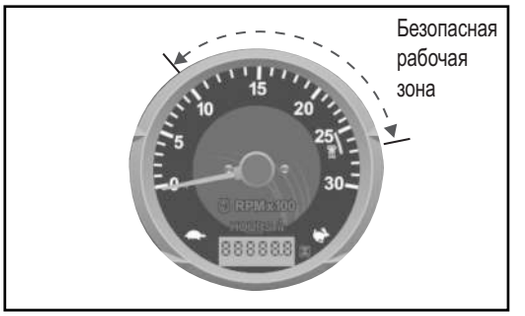

3.2.6 Индикатор правого поворота

Загорается, когда включен боковой индикатор правого поворота

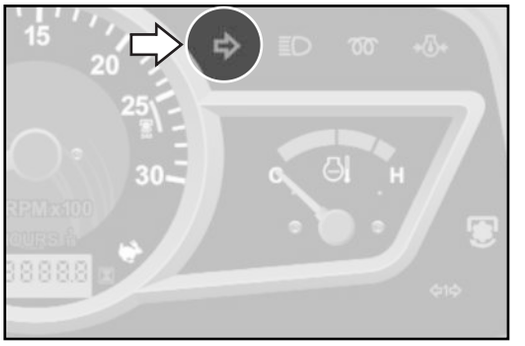

3.2.7 Индикатор дальнего света

Загорается, когда фары работают в режиме дальнего света.

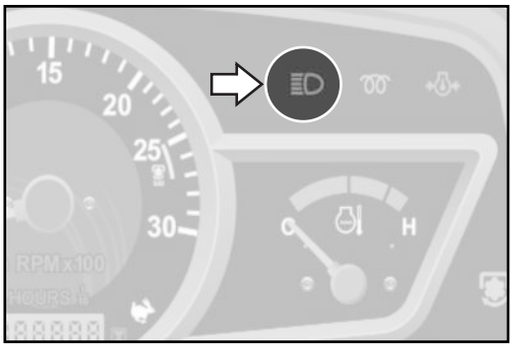

3.2.8 Индикатор запуска холодного двигателя

Загорается, когда нагреватель зажигания ВКЛЮЧЁН во втором положении ключа зажигания.

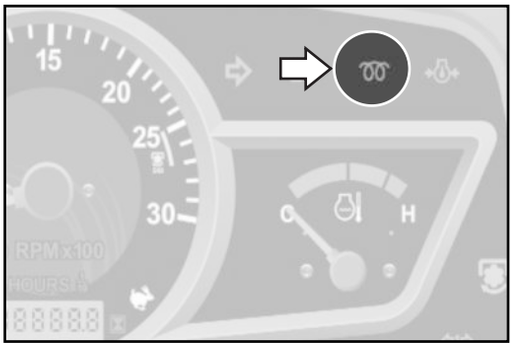

3.2.9 Индикатор давления масла

Загорается, когда давление моторного масла низкое.

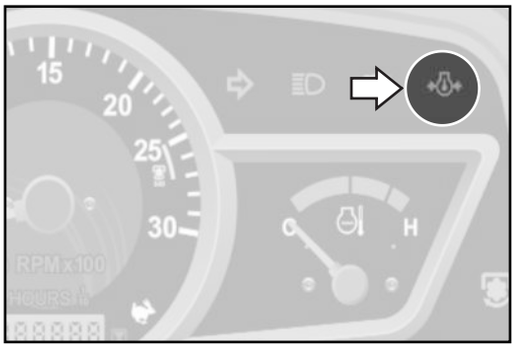

3.2.10 Сигнальная лампа ВОМ

Данная лампа загорается, когда ВОМ приводится в действие.

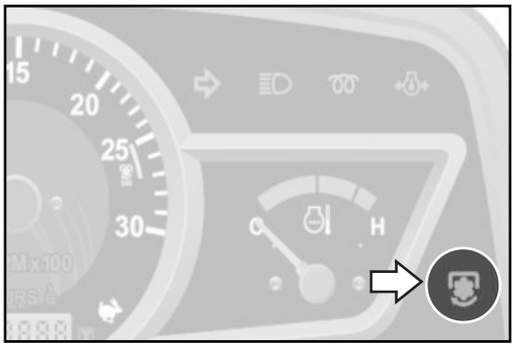

3.2.11 Лампа поворота прицепа

Лампа загорается, когда установлены поворотные огни прицепа, и индикатор поворота включён. Также лампа горит постоянно, когда включены аварийные огни.

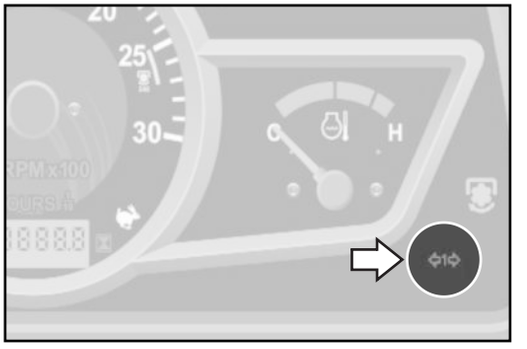

3.2.12 Датчик температуры:

Показывает температуру охлаждающей жидкости двигателя. ЗЕЛЁНАЯ зона указывает на нормальную температуру, а КРАСНАЯ зона указывает на перегрев двигателя. Если стрелка двигается за пределы зоны нормальной температуры в КРАСНУЮ зону, выполните следующие действия:

1. Осторожно ведите трактор к обочине дороги и остановите трактор.
2. Позвольте двигателю работать вхолостую.
3. Если температура не опускается, выключите двигатель и подождите достаточно времени, чтобы он остыл.
4. Осмотрите ремень привода вентилятора на предмет ослабления, разрывов и соединения водяных шлангов на предмет протечки.
5. Если ремень вентилятора исправен, и не замечена утечка охлаждающей жидкости, проверьте уровень охлаждающей жидкости.
6. Если требуется, добавьте охлаждающей жидкости, в других случаях обратитесь к Вашему ближайшему дилеру.

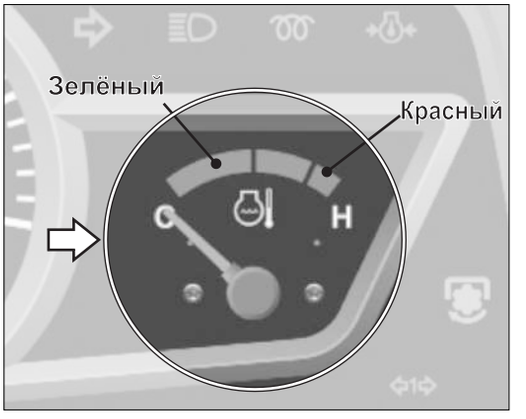

ПРЕДУПРЕЖДЕНИЕ

Не удаляйте крышку радиатора, когда двигатель и радиатор горячие. Горячий хладагент и пар могут вырваться под давлением, что может привести к серьёзной травме. Крышку можно снимать, только когда температура охлаждающей жидкости понизится.
При открытии крышки радиатора нужно соблюдать необходимые меры предосторожности.

3.2.13 Датчик топлива

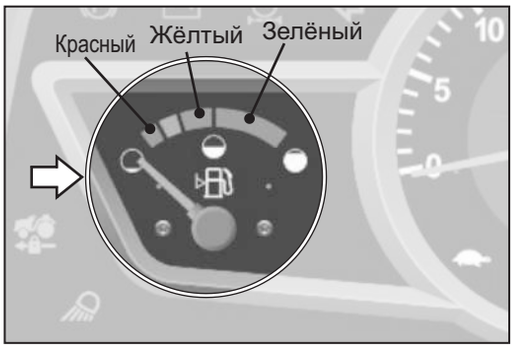

Датчик уровня топлива даёт примерные показатели количества топлива в топливном баке. Если стрелка оказывается в КРАСНОЙ зоне, заправьте топливный бак.

Чтобы избежать появления воздушных пробок, минимальное количество топлива в топливном баке должно быть 6 л (1,32 галлона США).

3.2.14 Индикатор включения рабочего фонаря

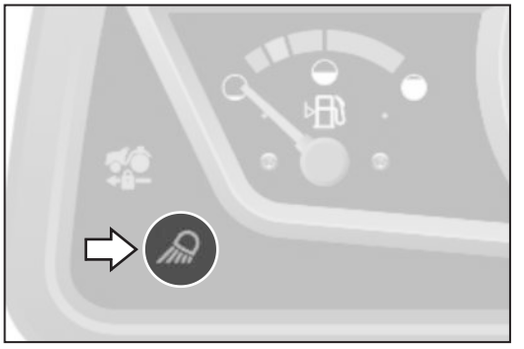

Данный индикатор горит, когда включён рабочий фонарь или фонарь плуга.

3.3 Элементы управления на приборной панели

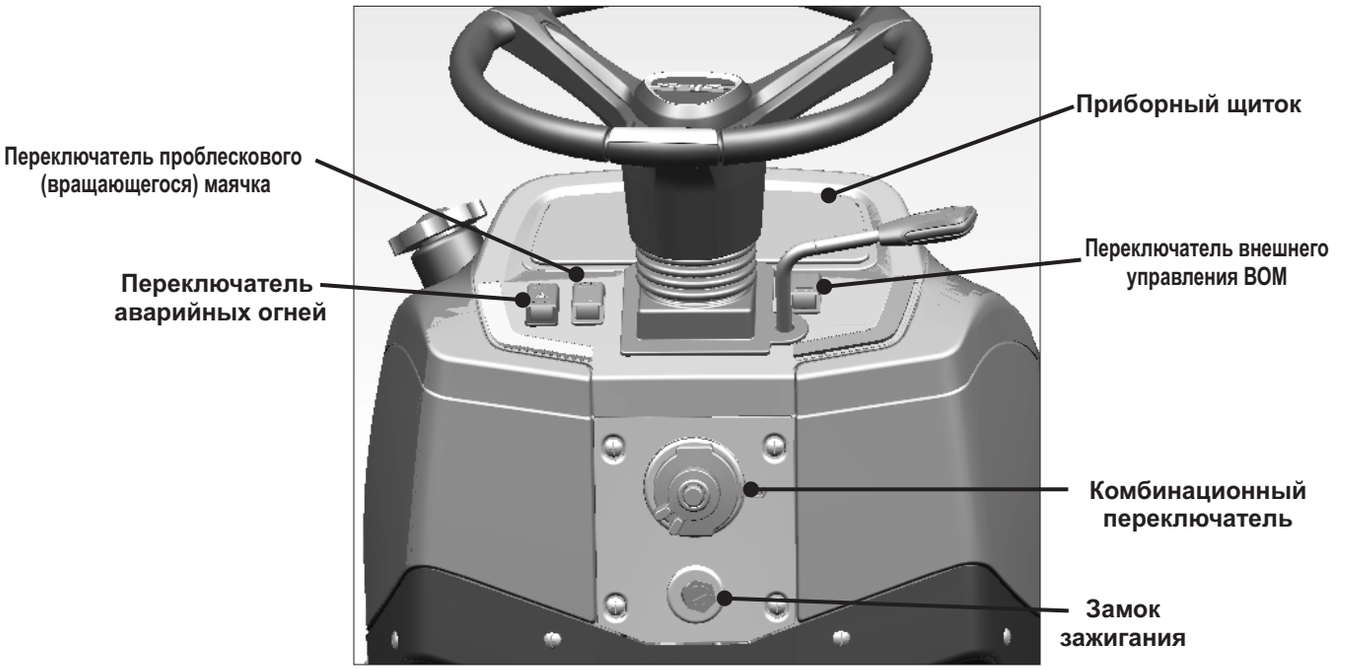

Рис. 9.6

3.3.1 Переключатель аварийных предупредительных огней (Рис. 3.3.1):

Назначение переключателя аварийных огней следующая:

1. Если мигают все четыре огня, это означает, что водитель потерял управление трактором.
2. Механические неисправности трактора

В аварийной ситуации нажмите на переключатель, чтобы стали мигать все индикаторы, предупреждая окружающих

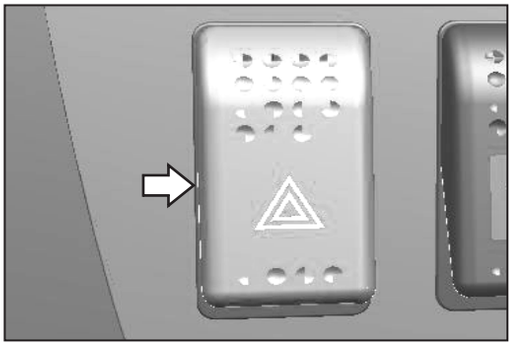

Рис. 3.3.1

3.3.2 Комбинационный переключатель (Рис. 3.3.2)

Переключатель бокового индикатора(A):
Используется для указания поворота машины. Переместите рычаг сигнала поворота влево, чтобы указать на левый поворот (Л), или направо для указания на правый поворот (П). Указательные огни будут мигать соответственно.

Переключатель звукового сигнала (B):
Нажмите на переключатель, чтобы включить звуковой сигнал.

Переключатель передних фар и стояночных огней (C):
Переключатель включает все огни (стояночные огни, передние фары, дальний свет и ближний свет) попеременно по часовой стрелке, а также включает звуковой сигнал.

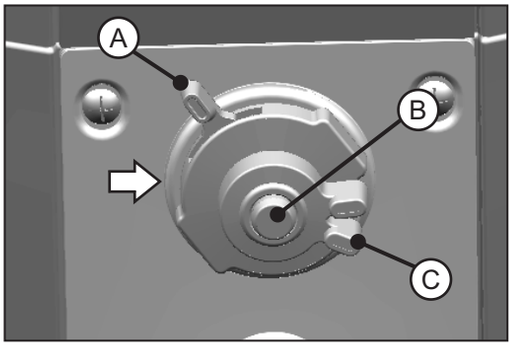

Рис. 3.3.2

Положение «ВЫКЛЮЧЕНО»	Первое положение (по часовой стрелке)	Второе положение (по часовой стрелке):	Третье положение (по часовой стрелке):	Звуковой сигнал:
Все огни выключены.	С первым щелчком загораются стояночные огни, свет панели управления и задние габаритные огни.	Со вторым щелчком загораются фары (ближний свет), огни панели управления, стояночные огни и задние габаритные огни.	С третьим щелчком загораются фары (дальний свет), огни панели управления, стояночные огни и задние габаритные огни.	Нажмите на переключатель, чтобы включить звуковой сигнал.

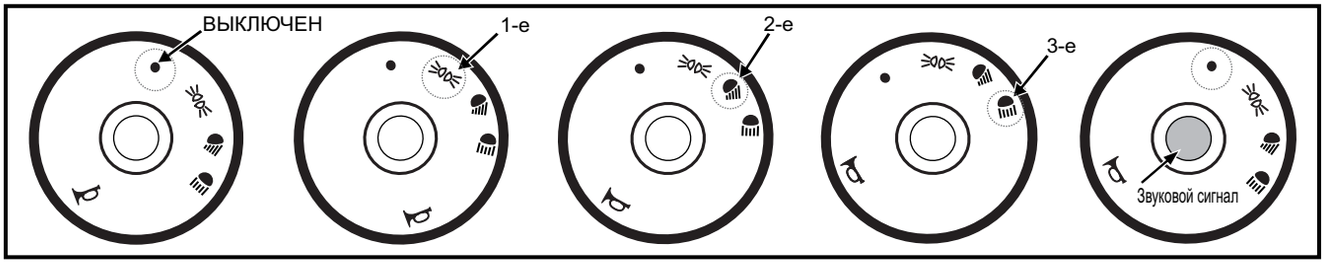

3.3.3 Замок зажигания (запуска):

Замок зажигания работает следующим образом:

Первое положение («ВЫКЛЮЧЕН»): В данном положении все электрические системы разъединены.

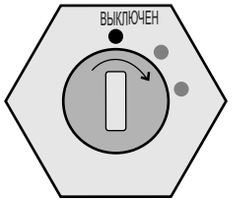

Второе положение («ВКЛЮЧЁН» И «НАГРЕВ») В данном положении будут работать предупредительные огни, индикаторы аккумулятора и давления масла. Это обычное рабочее положение после запуска двигателя. В этом положении будет гореть индикатор свечи предпускового нагрева на панели инструментов

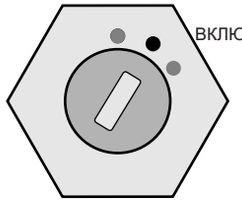

Третье положение (Запуск) Сразу же после использования нагревателя поверните ключ дальше по часовой стрелке в положение «Пуск», чтобы запустить двигатель.

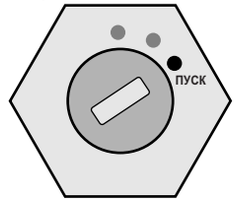

ПРИМЕЧАНИЕ: • Не удерживайте стартёр в рабочем состоянии более 5- 8 секунд. Если двигатель заглох/ не запустился, подождите 5- 10 секунд прежде, чем включить стартёр снова, иначе Вы можете его повредить.
• Держите переключатель в положении «ВЫКЛЮЧЕН», когда двигатель тоже в положении «ВЫКЛЮЧЕН».

3.3.4 Переключатель проблескового маячка:

Переключатель используется для включения/выключения проблескового маячка, расположенного на защитном козырьке над сиденьем водителя.

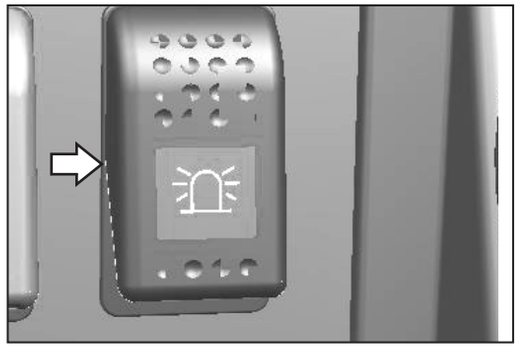

Рис. 3.3.4

3.3.5 Переключатель внешнего управления ВОМ

Когда данный переключатель - в положении «Включён», водитель может покинуть сиденье для водителя после включения ручного тормоза для того, чтобы использовать стационарный ВОМ.

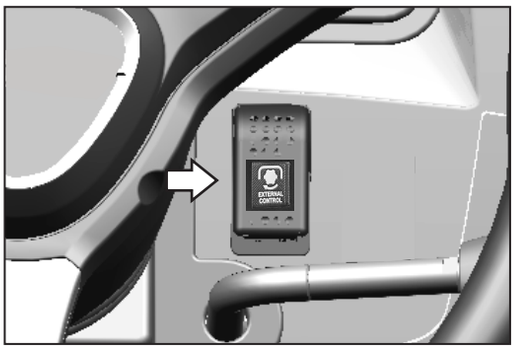

Рис. 3.3.5

3.4 Коробка предохранителей

Коробка предохранителей находится на верхнем кронштейне радиатора (см. Рисунок). Если произойдет отказ электрической системы, проверьте и замените сгоревший предохранитель подлинным предохранителем указанного типа.

ОСТОРОЖНО Никогда не устанавливайте проволоку вместо настоящего предохранителя

Информацию о предохранителях см. на стр. 79.

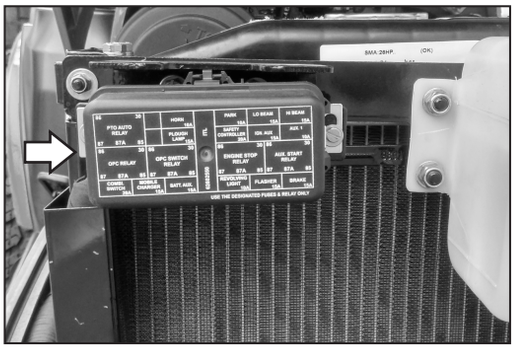

Рис. 3.4

3.5 Аккумуляторная батарея

Аккумулятор находится в передней части трактора на подвеске передней оси. Чтобы получить доступ к аккумулятору, откройте капот (Рис. 3.5a).

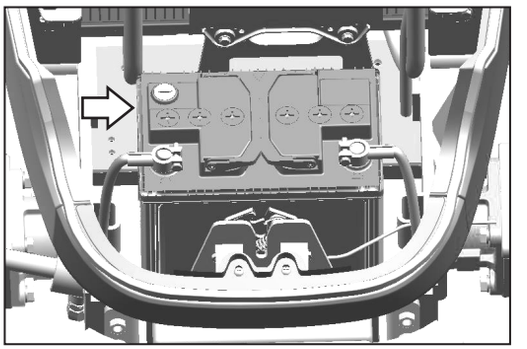

Рис. 3.5a

Выключатель аккумулятора (Рис. 3.5b):

Выключатель аккумулятора предназначен для включения и отключения подачи электропитания от аккумулятора. Когда трактор не используется в течении длительного периода времени, поверните переключатель по часовой стрелке, чтобы отключить подачу электропитания.

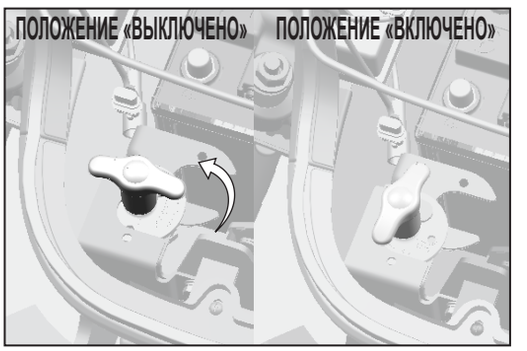

Рис. 3.5b

3.6 Семиконтактное гнездо

Семиконтактное гнездо находится на номерном знаке и предназначено для присоединения прицепов (Рис. 3.6).

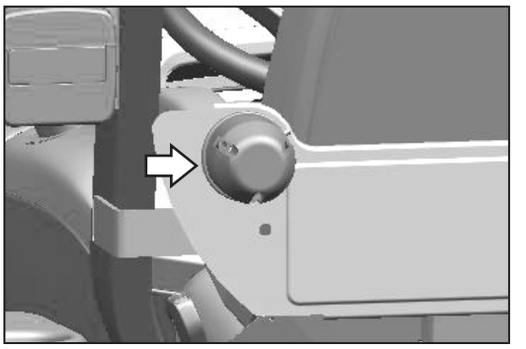

Рис. 3.6

Информация о соединительных устройствах:

Количество контактов	**Используется для**	**Цвет проволоки**
КОНТАКТ 1	Сигнал левого поворота	Жёлтый
КОНТАКТ 2	Задняя противотуманная фара/ Дополнительная	Синий
КОНТАКТ 3	Земля	Белый
КОНТАКТ 4	Сигнал правого поворота	Зелёный
КОНТАКТ 5	Правый габаритный фонарь	Коричневый
КОНТАКТ 6	Световой сигнал тормоза	Красный
КОНТАКТ 7	-	-

3.7 Огни трактора

Передние фары (1): Для лучшего фокусирования света и освещённости, а также для улучшения внешнего вида на тракторе есть прожекторные лампы.

Задние фары (2): Задние фары имеют разные функции, например, световой индикатор тормоза, боковые индикаторы поворота и аварийные предупредительные огни.

Проблесковый маячок (3): Проблесковый маячок (3): Используется в соответствии с нормативными актами Вашей страны. Этот фонарь - съёмного типа и может быть убран в зависимости от требований.

Фонарь плуга (4): Регулируемый фонарь плуга находится в задней части, как показано на рисунке.

Registration Plate Light (5): Registration plate light is provided on registration plate at rear side as shown in figure.

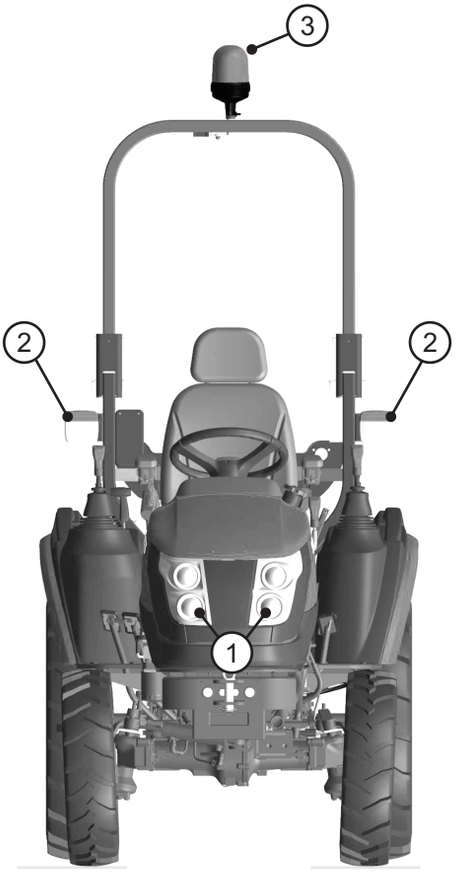

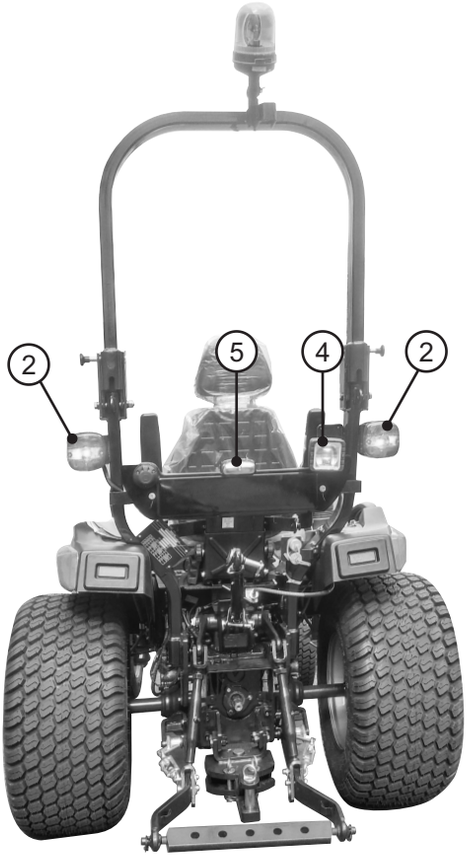

3.8 Регистрационный знак

Регистрационный или номерной знак размещён с задней стороны трактора, как показано на рис. 3.8а.

Используется согласно нормативным актам страны.

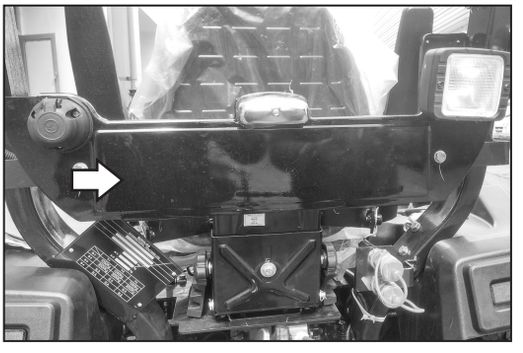

Рис. 3.8

3.9 Сиденье водителя

Сидя на сиденье, отрегулируйте его в зависимости от веса водителя с помощью ручки, которая находится на задней стороне сиденья, так чтобы вождение было удобным, а вибрация - минимальной.

Рукояткой можно перемещать сиденье вперёд и назад, так чтобы сиденье находилось на удобном расстоянии от всех рычагов. Диапазон нагрузки, которую можно настроить, сиди в кресле, варьируется от 50 до 140 кгс (110,2 - 264,5 фунт-сила)



3.9a

Горизонтальное регулирование

- Поднимите рычаг (1, рис. 3.9a), чтобы передвинуть сиденье вперёд или назад.

Вертикальное регулирование

- Используйте рукоятку (2, рис. 3.9b), чтобы отрегулировать подвеску.
- Используйте рукоятку (3, рис. 3.9b), чтобы отрегулировать высоту сиденья по вертикали.
- Ремень безопасности (4, рис. 3.9c).

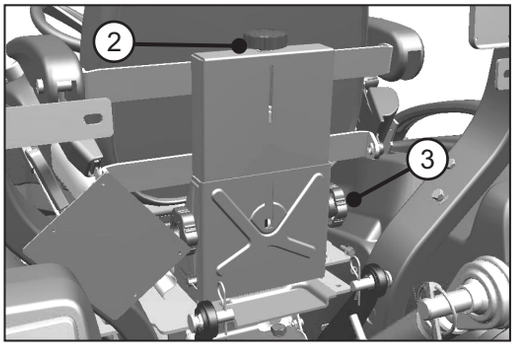

Рис 3.9b

Регулирование наклона подлокотника:

- Поднимите подлокотник в вертикальное положение.
- Вращайте ручку (5, рис. 3.9d) по часовой стрелке, чтобы увеличить наклон подлокотника.
- Вращайте ручку (5, рис. 3.9d) против часовой стрелке, чтобы уменьшить наклон подлокотника.

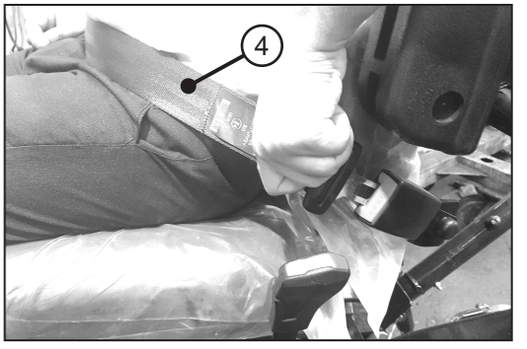

Рис. 3.9c

ОСТОРОЖНО

Чтобы избежать травмы

- Производите регулировку сиденья, только когда трактор остановлен
- После каждой регулировки убедитесь, что сиденье надёжно зафиксировано.
- Не позволяйте никому, кроме водителя, ехать на тракторе.
- Всегда используйте ремень безопасности, если установлена система защиты при опрокидывании.
- Не используйте ремень безопасности, если трактор не оборудован системой защиты при опрокидывании.

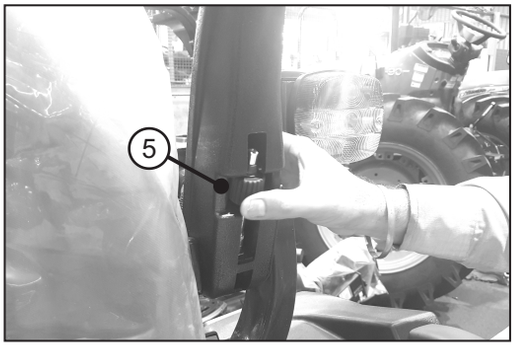

Рис. 3.9d

4.1 Контроль присутствия водителя

4.1.1 Ручной тормоз. Контроль присутствия водителя

Трактор оборудован звуковым и визуальным сигналом тревоги, который предупреждает водителя, когда тот оставляет место водителя, не включив ручной тормоз. Звуковой и визуальный сигнал тревоги активируется после того, как обнаруживается отсутствие водителя на месте для водителя при незадействованном ручном тормозе. Время срабатывания сигнала тревоги - 5- 7 минут. Сигнал тревоги выключается, когда водитель снова обнаруживается на месте для водителя в течение этого периода, или когда в течение этого периода включается ручной тормоз.

4.1.2 Вал отбора мощности. Контроль присутствия водителя

Когда водитель оставляет место для водителя с включённым ВОМ, и трактор при этом не находится в движении, двигатель автоматически заглушается, что также останавливает движение вала отбора мощности в течение 7 секунд. Действие по автоматическому выключению ВОМ не должно иметь негативных последствий для функций, связанных с безопасностью (например, торможения). Повторный запуск вала отбора мощности будет возможен только в результате преднамеренных действий водителя. Чтобы завести трактор снова, водитель должен перевести все рычаги в нейтральное положение и нажать педаль тормоза.

Состояние трактора	Состояние ВОМ	Состояние коробки передач	Состояние сиденья	Состояние ручного тормоза	Звуковой сигнал	Отклик системы контроля отсутствия водителя
ВКЛЮЧЕН	ВЫКЛЮЧЕН	Нейтральная	Водитель оставляет сиденье	ВЫКЛЮЧЕН	Зазвучит	Звуковой сигнал будет непрерывно звучать, пока водитель не сядет на сиденье
ВКЛЮЧЕН	ВКЛЮЧЕН	Нейтральная	Водитель оставляет сиденье	ВЫКЛЮЧЕН	Зазвучит	Звуковой сигнал будет непрерывно звучать, пока двигатель не остановится в течение 5- 7 секунд
ВКЛЮЧЕН	ВКЛЮЧЕН	Нейтральная	Водитель оставляет сиденье	ВКЛЮЧЕН	Не зазвучит	Двигатель останавливается в течение 5- 7 секунд
ВКЛЮЧЕН	ВКЛЮЧЕН	Включена	Водитель оставляет сиденье	ВЫКЛЮЧЕН	Зазвучит	Звуковой сигнал будет непрерывно звучать, пока двигатель не остановится в течение 5- 7 секунд
ВКЛЮЧЕН	ВКЛЮЧЕН	Включена	Водитель оставляет сиденье	ВКЛЮЧЕН	Не зазвучит	Двигатель останавливается в течение 5- 7 секунд
ВКЛЮЧЕН	ВЫКЛЮЧЕН	Включена	Водитель оставляет сиденье	ВЫКЛЮЧЕН	Зазвучит	Звуковой сигнал будет непрерывно звучать, пока водитель не сядет на сиденье
ВКЛЮЧЕН	ВЫКЛЮЧЕН	Включена	Водитель оставляет сиденье	ВКЛЮЧЕН	Не зазвучит	Нет звукового сигнала, нет остановки двигателя

4.2 Посадка в трактор и высадка из трактора

Всегда садитесь в трактор с левой стороны, где находится подножка, так чтобы разными частями тела не задеть рычаги. Это обеспечит удобство для водителя.

После остановки трактора высаживайтесь из него с левой или с правой стороны.

4.3 Двигатель:

4.3.1 Запуск двигателя:

Для запуска двигателя используется замок зажигания. Замок имеет следующие четыре положения: Для ознакомления с положениями замка зажигания в Вашей модели трактора см. рисунки 4.3.1:

1. ВЫКЛЮЧЕН: Когда ключ повёрнут в это положение, электропитание в электрических цепях отключено, и в этом положении ключ может быть удалён или вставлен.

2. ВКЛЮЧЁН+НАГРЕВ: Когда ключ повёрнут в это положение, электропитание поступает в электрические сети. После того, как двигатель заведётся, ключ находится в этом положении.

Когда ключ повёрнут в это положение, свечи нагрева становятся горячими, и это позволяет легко произвести запуск холодного двигателя.

3. ПУСК: Когда ключ повёрнут в это положение, стартёр запускает двигатель, и он начинает работать. Когда ключ отпускается, он автоматически возвращается в положение «ВКЛ.»

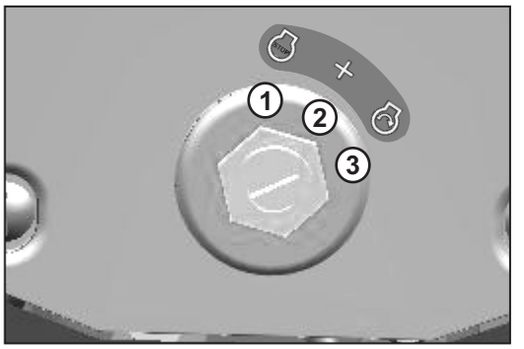

Рис. 4.3a - Замок зажигания

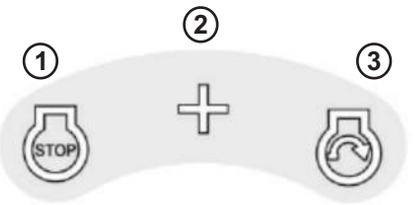

Рис. 4.3b - Положения замка зажигания

Для запуска:-

A Проверка, что рычаг переключения коробки передач находится в нейтральном положении.

B Переведите рукоятку переключения диапазона скорости в нейтральное положение.

C Трактор оборудован аварийным переключателем сцепления, перед запуском двигателя всегда выжимайте педаль сцепления до конца.

D Проверьте, что рычаг переключения коробки отбора мощности находится в нейтральном положении.

E Отпустите ручной тормоз (если он был включён).

ПРЕДУПРЕЖДЕНИЕ *Когда двигатель работает, держите безопасную дистанцию от вентилятора радиатора.*

4.3.2 Запуск в условиях холодной погоды (Температура менее 0 °C или 32°F):

Порядок действий:

1 Выполняйте действия от A до C, как указано выше.

2 Поверните ключ в положение «Нагрев», и когда индикатор свечей нагрева выключается, поверните ключ в положение «Пуск».

3 Если двигатель не заводится, повторите Шаг 2, подождите ещё 5-10 секунд и затем ещё раз поверните ключ в положение «Пуск».

Примечание:

1 Если двигатель не запустится после двух или трёх попыток, и из выхлопной трубы появится дым, повторите процедуру запуска с меньшим временем нагрева.

2 Не удерживайте ключ зажигания в положении «Пуск» более 5- 8 секунд за один раз.

3 Подождите, по крайней мере, одну минуту после каждых двух неудачных попыток запустить трактор.

ВАЖНО: *Не впрыскивайте жидкость (эфир) для того, чтобы двигатель легче заводился в холодную погоду. Трактор оборудован приспособлением для холодного запуска.*

Если двигатель долго не запускается, не продолжайте, так как Вы можете разрядить аккумулятор. Выпустите воздух, который мог скопиться в топливной системе и, если проблема остаётся, проверьте следующее:

1 Не засорён ли топливный фильтр.

2 Аккумулятор и свечи нагрева работают эффективно.

4.3.3 Обкатка

Во время периода обкатки необходимо придерживаться следующих мер предосторожности:

1 В течение данного периода не нагружайте трактор грузом больше, чем тот, который ему предстоит перевозить в течение всего его эксплуатационного срока.

2 Задействуйте низкую передачу при буксировке тяжёлых грузов.

3 Во время обкатки регулярно проверяйте, что все винты, гайки и болты хорошо затянуты.

4.3.4 Выключение двигателя:

1 Установите акселератор в положение холостого хода.

2 Остановите двигатель поворотом ключа зажигания в положение «ВЫКЛЮЧЕНО».

4.3.5 Остановка и стоянка

- Уменьшите скорость двигателя, используя рычаг управления дроссельной заслонкой/ педаль газа.
- Выжмите педаль сцепления и педаль тормоза, чтобы остановить трактор.
- Переведите все рычаги передачи в нейтральное положение.
- Опустите любой инструмент на землю.
- Задействуйте ручной тормоз.
- Переведите ключ зажигания в положение «ВЫКЛЮЧЕНО», чтобы выключить двигатель.
- Выньте ключ зажигания.



Во время стоянки всегда задействуйте ручной тормоз. Если этого не сделать, это может привести к несчастным случаям и нанесению ущерба. В качестве меры предосторожности во время стоянки на пологой местности блокируйте задние колёса клиньями.

4.4 Глушитель под капотом

Глушитель установлен внутри капота для лучшей эстетики, вида и лучшей способности заглушать звук.

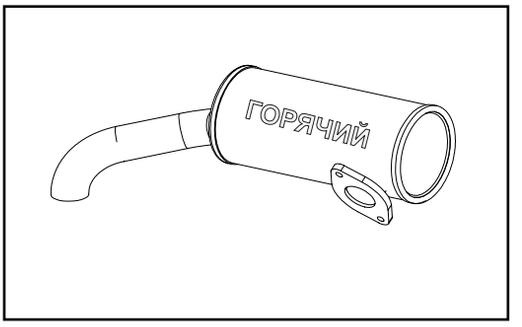

Рис. 4.4

4.5 Открытие капота

Потяните за ручку 1 (Рис. 4.5a) в левой передней части капота, пока не услышите звук щелчка, и откройте капот.

Немного приподнимите капот, и он автоматически поднимется на предварительно установленную высоту с помощью пневмоупора.

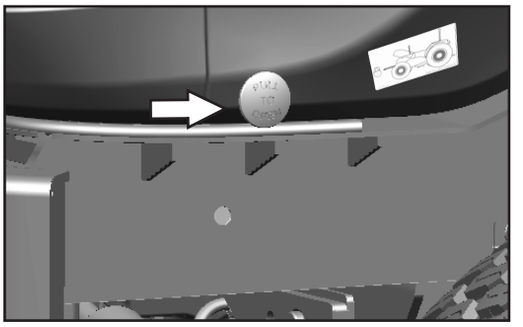

Рис. 4.5a

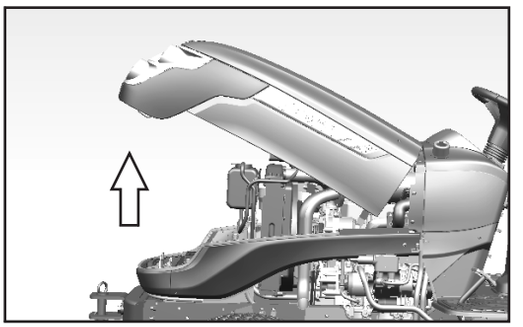

Рис. 4.5b

4.6 Педаль газа

Для ускорения двигателя педаль газа может преодолеть установку рычага управления дроссельной заслонкой.

Однако, когда Вы высвобождаете педаль, двигатель возвращается к скорости, установленной ручным рычагом. При использовании педали газа всегда ставьте ручной рычаг управления дроссельной заслонкой в положение холостого хода.

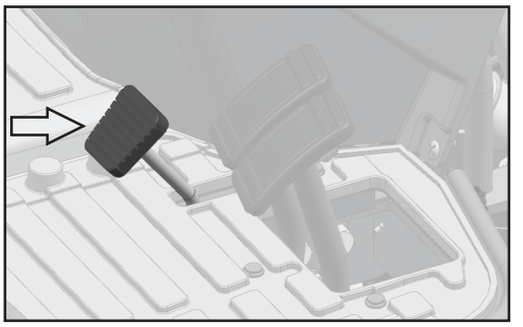

Рис. 4.6

4.7 Педаль сцепления

Педаль отпущена = зацепление двигателя включено.

Педаль нажата = зацепление двигателя выключено.

Выбирайте более низкую передачу сообразно с условиями нагрузки и не преодолевайте сцепление для ускорения.

ВАЖНО: *Никогда не держите ногу на педали сцепления во время вождения.*

ПРЕДУПРЕЖДЕНИЕ

Никогда не спускайтесь вниз с наклона с коробкой передач в нейтральном положении или выжатым сцеплением при включённой передаче

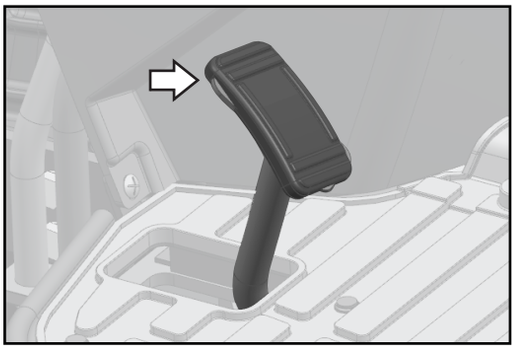

Рис. 4.7

4.8 Рычаг включения полного привода

Вы можете вести трактор как в режиме двухколёсного привода, так и в режиме полного привода. Выберите режим вождения рычагом, как показано на рисунках (4.8).
Режим двухколёсного привода: При положении рычага в режиме двухколёсного привода (положение книзу) мощность передаётся только задним колёсам.
Режим полного привода: При положении рычага в режиме полного привода (положение кверху) мощность одновременно передаётся всем 4 колесам трактора.

ПРИМЕЧАНИЕ: *Полный привод предназначен для полевых работ, а двухколёсный привод - для дороги.*

2WD=Двухколёсный привод, 4WD=Полный привод

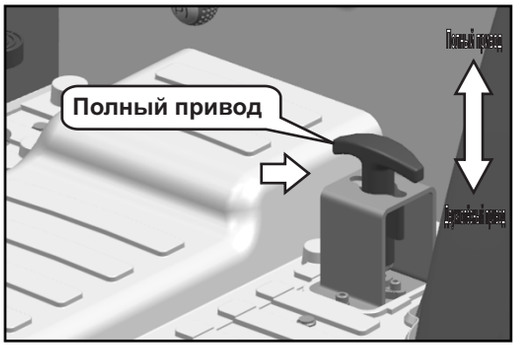

Рис. 4.8

4.9 Рукоятка управления дроссельной заслонкой

Ручной рычаг управления дроссельной заслонкой, находящийся на передней панели, предназначен для использования во время полевых работ. Чтобы увеличить скорость двигателя, потяните рычаг вверх, а чтобы уменьшить скорость, потяните рычаг вниз.

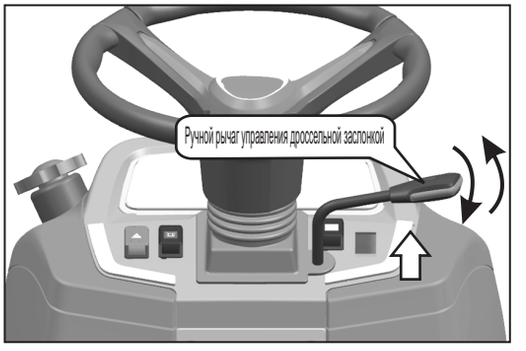

Рис. 4.9

4.10 Рукоятка рычага коробки передач

Рычаг переключения коробки передач позволяет получить требуемую скорость (9 передних и 9 задних), выбирая определённую передачу вместе переключением рычага «Высокая-низкая скорость»

Пред изменением направления движения трактора с направления вперёд на направление назад или с направления назад на направление вперёд дождитесь полной остановки трактора.

Отпустите педаль газа и выжмите педаль сцепления. Выберите требуемую передачу, постепенно отпускайте педаль сцепления и нажимайте на педаль газа для ускорения двигателя.

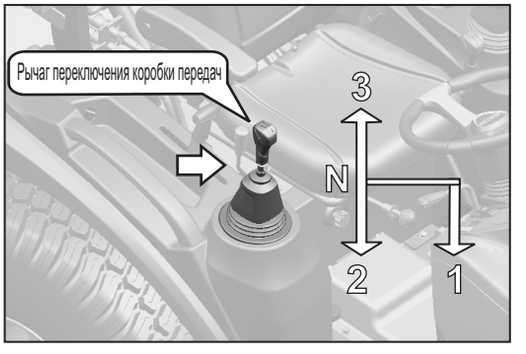

Рис. 4.10

4.11 Рычаг селективного клапана

Рычаг имеет два положения - вперёд и назад - для движения трактора как вперёд, так и назад без переключения рычага коробки передач.

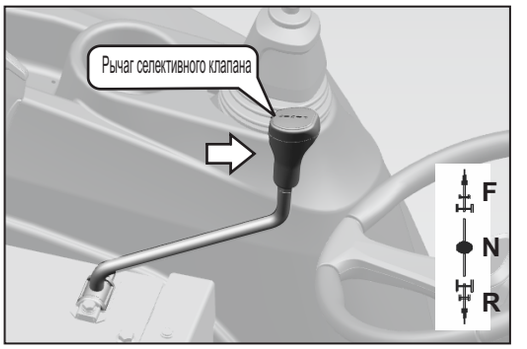

4.12 Вал отбора мощности (ВОМ)

Вал отбора мощности находится сзади и слева от водителя. Он используется для передачи мощности непосредственно к орудию от двигателя. Для включения и выключения коробки отбора мощности используется рычаг переключения коробки отбора мощности. (См. Рис. 4.12a)

Положение	Скорость ВОМ	Количество оборотов двигателя в минуту
ВОМ 1	540	2565
ВОМ 2	540E	2083

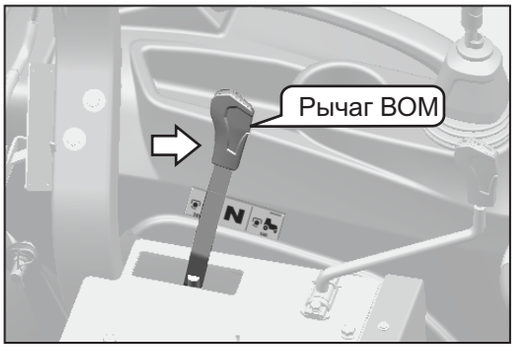

Рис. 4.12a



Задний ВОМ:

В заднем ВОМ, скорость ВОМ составляет 540E об./мин. Задействуйте задний ВОМ, выполнив следующие действия:

- Снизьте скорость двигателя при об./мин. На холостом ходу.
- Убедитесь, что переключатель ВОМ - в положение «ВЫКЛЮЧЕНО».
- Переместите рычаг ВОМ по направлению назад.
- Включите переключатель ВОМ.
- Увеличьте скорость до желаемой.

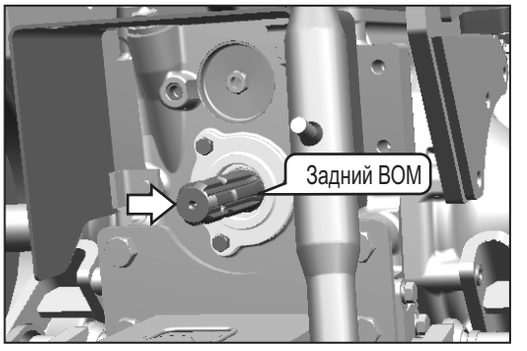

ВАЖНО: *Если водитель выключает переключатель ВОМ, одновременно с этим выключаются задний ВОМ и средний ВОМ.*

ВАЖНО: *Когда коробка отбора мощности не работает, защитите шлицы вала кожухом для коробки отбора мощности (A).*

Кожух ВОМ защищает людей от травм, а шлицы вала - от повреждения.

ПРЕДУПРЕЖДЕНИЕ

Перед подсоединением , регулировкой или работой с навесными орудиями, управляемыми валом отбора мощности, отключите вал отбора мощности, остановите двигатель, выньте ключ из панели управления и задействуйте ручной тормоз. Не работайте под поднятыми навесными орудиями.

ПРЕДУПРЕЖДЕНИЕ

При использовании двигателя вала отбора мощности с неподвижным трактором, ВСЕГДА убедитесь, что при этом задействован ручной тормоз.

ПРЕДУПРЕЖДЕНИЕ

Проверьте и убедитесь, что все орудия, управляемые валом отбора мощности, оборудованы правильными защитными приспособлениями, находятся в хорошем состоянии и соответствуют всем положениям, установленным законом.

ПРЕДУПРЕЖДЕНИЕ

Перед тем, как запустить орудие через вал отбора мощности, ВСЕГДА сначала убедитесь, что окружающие люди находятся на значительном расстоянии от трактора.

ОСТОРОЖНО

Удаляйте кожух вала отбора мощности (A, рис. 4.10b), только когда собираетесь использовать вал отбора мощности. Как только орудие, приводимое в движение валом отбора мощности, убрано, установите кожух обратно над коротким валом коробки отбора мощности. Существует много вариантов кожуха для вала отбора мощности, которые не показаны здесь.

ОСТОРОЖНО

Никогда не работайте с валом отбора мощности, если главный щиток (B) не установлен в указанном положении. Выключите вал отбора мощности перед поднятием навесного орудия.

ПРЕДУПРЕЖДЕНИЕ

Перед использованием вала отбора мощности максимально допустимый угол между валами на раздвижной трансмиссии должен быть установлен с определённой точностью. Во время работы не должно быть контакта между кожухом вала отбора мощности и раздвижной трансмиссией. Это особенно важно при поворотах.

ПРЕДУПРЕЖДЕНИЕ

Всегда помещайте кожух на раздвижную трансмиссию и не допускайте, чтобы он поворачивался вместе с валом. Не используйте раздвижную трансмиссию, пока не установлен кожух, который полностью покрывает вал коробки отбора мощности и не поворачивается вместе с валом.

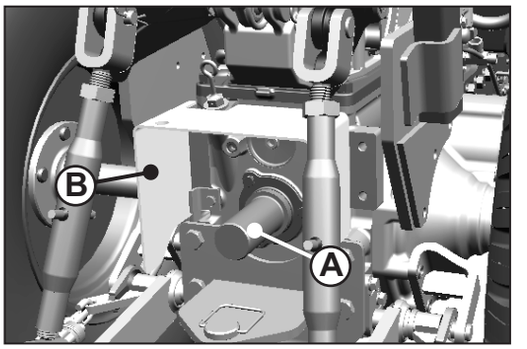

Рис. 4.12b

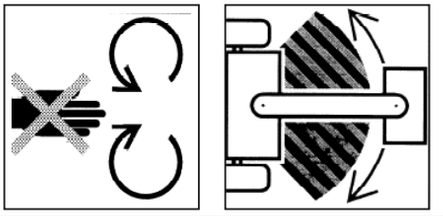



Рис. 4.12c



Рис. 4.12d

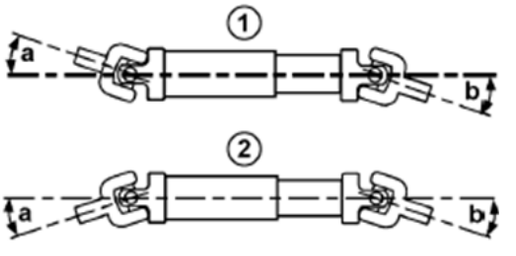

Сочленение на выдвигающейся карданной передаче.

ПРЕДУПРЕЖДЕНИЕ

Не приближайтесь к трёхточечному соединению во время управления им.

ПРЕДУПРЕЖДЕНИЕ

Перед оставлением трактора всё приподнятое оборудование должно быть опущено на землю.

ПРЕДУПРЕЖДЕНИЕ

Не приближайтесь к зоне между трактором и прицепленным транспортным средством.

Информация об использовании навесных орудий с валами отбора мощности

ОСТОРОЖНО

1. Заглушите двигатель и отключите ВОМ перед подсоединением оборудования, работающее на ВОМ.

ОСТОРОЖНО

Высокоинерционные орудия не приходят в состояние покоя сразу в тот момент, когда рычаг управления ВОМ переключатся в положение отключения ВОМ. НЕ приближайтесь к орудию, когда оно вращается по инерции. Не работайте с орудием, пока оно не остановилось.

ОСТОРОЖНО

Перед попытками очистить, отрегулировать или смазать машины, работающие с помощью ВОМ (трёхточечное соединение), всегда убедитесь, что ВОЛ отключён и остановлен, двигатель трактора заглушен, а ключ зажигания вынут.

Поверните ключ в положение «Выключено», чтобы заглушить двигатель.

2. Присоедините прицепное орудие перед присоединением карданной передачи ВОМ. Зафиксируйте трёхточечное соединение в верхнем положении, если оно не используется.
3. Поворачивайте кожух ВОМ для люфта. Когда двигатель заглушен, слегка поверните вал рукой, если нужно, чтобы выравнять шлицы. Подсоедините карданную передачу к валу отбора мощности. Потяните за вал, чтобы убедиться, что карданная передача присоединена к валу отбора мощности. Поместите кожух ВОМ в нижнее положение.
4. Убедитесь, что все защитные кожухи на месте и в хорошем состоянии. Никогда не работайте с валом отбора мощности, если главный щиток не установлен в правильном положении. ПРИ ЗАГЛУШЕННОМ ДВИГАТЕЛЕ проверьте цельные кожухи на карданной передаче, убедившись, что они свободно вращаются на валу. Смажьте или отремонтируйте в случае необходимости.
5. Проверьте, нет ли каких-либо помех. Убедитесь, что трёхточечное соединение зафиксировано в верхнем положении, если оно не используется.

Насколько это возможно, углы (1) и (2) карданного шарнира с крестовиной должны быть одинаковыми с обеих сторон раздвижной трансмиссии.

В тех случаях использования, когда это не так (например, при резких поворотах с работающим ВОМ), рекомендуется использовать вал привода продолжительного вращения.

ПРИМЕЧАНИЕ: Два схематичных рисунка не показывают кожухи на раздвижной трансмиссии. Кожух является обязательным при использовании раздвижной трансмиссии.

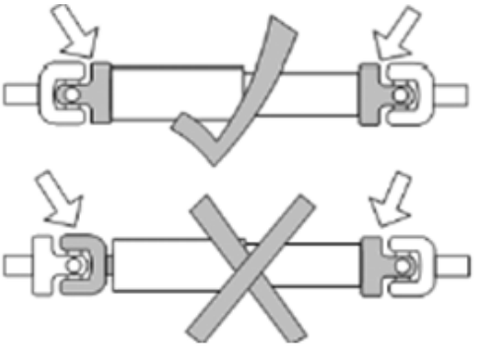

Правильно выравняйте вилки
1 - Расположение в виде буквы Z
2 - Расположение в виде буквы W

Рис. 4.12e

Существует требование использовать только валы отбора мощности с защитными кожухами.

ВАЖНО: *Перед использованием прицепного орудия, работающего с помощью ВОМ, не забудьте убедиться, что раздвижная трансмиссия должна регулярно смазываться. Следуйте инструкциям в Руководстве водителя, составленном производителем.*

ВАЖНО: *На составных раздвижных трансмиссиях крестовины на каждом конце должны быть выравнены, как показано. Крестовины на каждом конце НЕ должны быть повёрнуты на 90° друг к другу.*

Переключатель внешнего управления ВОМ

Если Вы хотите использовать какое-либо оборудование, приводимое в движение ВОМ, при том, что трактор находится в неподвижном положении, и при этом не находится на сиденье водителя, это может быть достигнуто при помощи внешнего переключателя управления ВОМ. Данный переключатель находится рядом с замком зажигания (Рис. 4.12f).

Режим работы:

В то время, когда трактор находится в состоянии покоя (водитель покидает сиденье, а ВОМ находится во включённом состоянии), задействуйте ручной тормоз и нажмите на переключатель по направлению к низу в положение «ВКЛ.» Это предотвратит заглушение двигателя.



Рис. 4.12f

4.13 Приспособления гидравлического соединения

Ваш трактор оборудован одним направляющим клапаном двустороннего действия с защёлкой. Направляющий клапан используется, когда подсоединение навесного орудия производится при помощи гидравлического цилиндра.
Соединители быстрого расцепления женского типа расположены в задней части трактора (См. Рис. 4.11a).

1. Убедитесь, что шланг и концы соединителя (мужского и женского типа) находятся в чистом состоянии.
2. Удалите пылезащитную пробку из соединителей быстрого расцепления.
3. Чтобы подсоединить соединитель мужского типа, вставьте его с усилием в отверстие соединителя женского типа. Слегка потяните, чтобы убедиться, что надёжное соединение установлено.
4. Используйте рычаг направляющего клапана (Рис. 4.11b) для управления направляющим клапаном.
5. Перемещайте рычаг направляющего клапана вперёд или назад для управления навесным орудием.

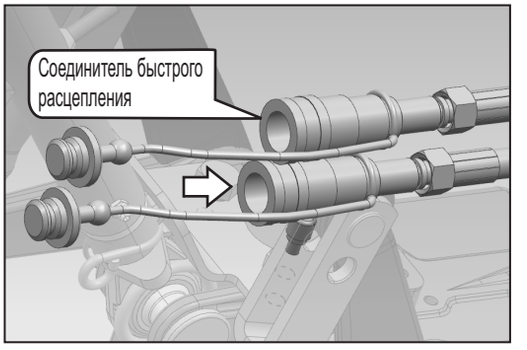

Рис. 4.13 (a)

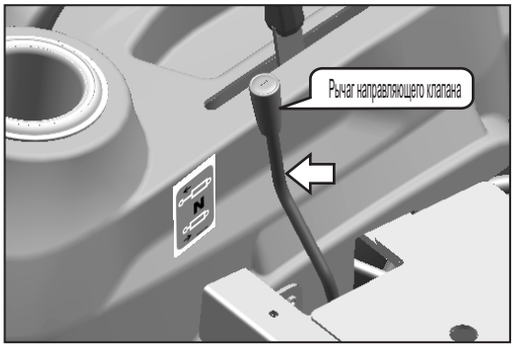

Рис. 4.13 (b)

ОСТОРОЖНО *Используйте цилиндрические прицепные орудия только в соответствии с типом распределительного клапана, установленного на Вашем тракторе.*

ОСТОРОЖНО *Гидравлические шланги могут дать течь из-за физического повреждения, изгибов, износа и внешнего воздействия. Регулярно проверяйте шланги. Заменяйте повреждённые шланги.*

ОСТОРОЖНО *Убедитесь, что рычаг направляющего клапана находится в нейтральном положении, когда направляющий клапан не используется. Нарушение данной инструкции может привести к серьёзному повреждению элементов гидравлического оборудования.*

ПРЕДУПРЕЖДЕНИЕ *Никогда не отцепляйте навесные орудия до того, как уберёте быстроразъёмные соединения.*

4.14 Ответный клапан (транспортный замок)

Для регулировки снижения скорости для трёхточечного соединения используйте ручку ответного клапана. Он также служит в качестве приспособления безопасности при транспортировке прицепного оборудования. Он расположен на переднем конце задней гидравлической крышки под сиденьем водителя (Рис. 4.14).

Эксплуатация: При транспортировке прицепного оборудования поднимите прицеп на желаемую высоту и плотно затяните (по часовой стрелке) вентиль обратного клапана, чтобы закрыть его.

ОСТОРОЖНО

Вентиль должен быть всегда закрыт при транспортировке прицепного оборудования.

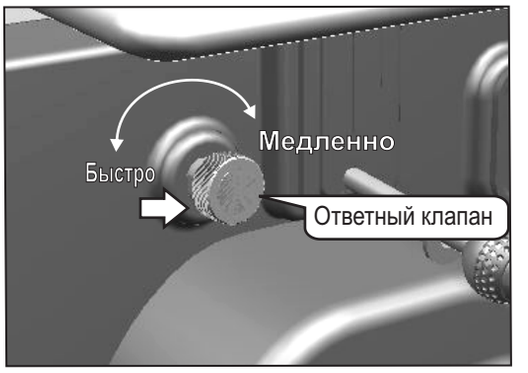

Рис. 4.14

4.15 Рычаг выбора диапазона скорости (B-C-H)

Данный рычаг имеет три положения: высокий, средний и низкий диапазоны скорости. Каждый диапазон обозначен символом на рукоятке рычага.

Примечание: После запуска трактора выберите скорость в соответствии с необходимостью.

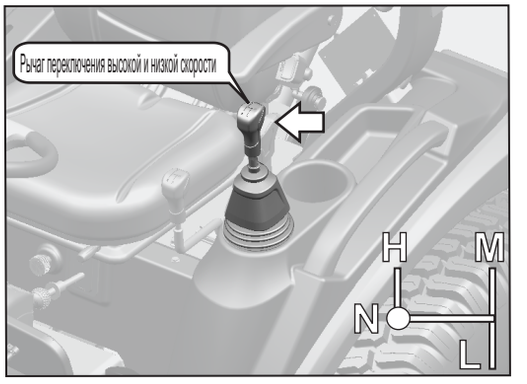

Рис. 4.15

4.16 Педаль блокировки дифференциала

Дифференциал задней оси оборудован приспособлением для блокировки, который задействуется, когда одно из задних колёс проскальзывает из-за отсутствия сцепления. Чтобы заблокировать дифференциал, снизьте скорость трактора и выжмите полно педаль блокировки дифференциала (Рис. 4.16).

ПРИМЕЧАНИЕ: Для обеспечения лучшего результата задействуйте блокировку дифференциала до того, как колёса начнут скользить. Не блокируйте дифференциал без того, чтобы сначала не выжать педаль сцепления.

Дифференциал должен оставаться заблокированным, пока ведущие колёса не восстановят сцепление с поверхностью. Чтобы отключить блокировку, просто уберите ногу с педали. Если дифференциал не отпускается, резко затормозите колёса. Затормозите колесо, которое находится вне борозды во время пахотных работ.

ПРЕДУПРЕЖДЕНИЕ

Не используйте блокировку дифференциала, когда трактор движется на повороте о вкоростью более 6 км/ч (3,73 миль/ч).

ВАЖНО: *Педаль блокировки дифференциала должна быть задействована только при движении прямо и должна быть выключена при поворотах во избежание повреждения механизма дифференциала.*



Рис. 4.16

4.17 Гидроусилитель руля

Трактор оборудован рулевым управлением с гидроусилителем с насосом 5,5 куб/см и рулевым механизмом в 40 куб/см, что позволяет водителю легко управлять рулём.

ПРИМЕЧАНИЕ: Когда двигатель заглушен, функция гидроусиления руля не работает.-.



Рис. 4.17

4.18 Ножной (рабочий) тормоз

Педали ножного тормоза расположены с правой стороны платформы.



Рис. 4.18

4.19 Ручной тормоз

Ручной тормоз находится ниже сиденья водителя и задействуется рычагом ручного тормоза, который воздействует на диски тормоза средствами механического управления.

Включение ручного тормоза

- Потяните рычаг ручного тормоза вверх, чтобы включить ручной тормоз (Рис.4.19).

Выключение ручного тормоза

- Нажмите на штуцер (A, рис. 4.19) по направлению вперёд, надавите на рычаг ручного тормоза по направлению вниз и отпустите штуцер «A».

ПРЕДУПРЕЖДЕНИЕ

Всегда включайте ручной тормоз, если трактор используется для работы в состоянии покоя, даже если это только на короткий период времени.

***ВАЖНО:** Вождение трактора с частично задействованным ручным тормозом приведёт к повреждению внутренних деталей коробки передач. Во время работы трактора убедитесь, что ручной тормоз полностью отключён.*

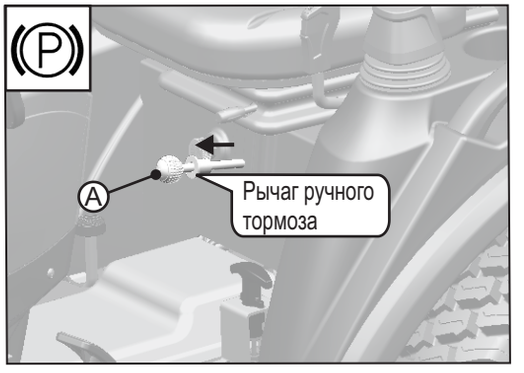

Рис. 4.19

4.20 Схема переключения диапазона скорости

Ниже перечислены передачи при расчётных оборотах двигателя в минуту:

Диапазон	Направление	Размер задней шины				
		8,3-20 6PR BKT Tr144/ 171 TT	280/70/R-18 114 A8/B BKT	33X15,5-16,5 10PR BKT LG306 TL	33X15,5-16,5 SPHD BKT	280/70/R16
ВЫСОКАЯ	Выс.1	8,54	7,69	7,62	7,11	7,28
	Выс.2	13,64	12,29	12,17	11,37	11,63
	Выс.3	19,36	17,44	17,28	16,13	16,51
СРЕДНЯЯ	Ср.1	3,46	3,11	3,08	2,88	2,95
	Ср.2	5,52	4,98	4,93	4,60	4,71
	Ср.3	7,83	7,06	6,99	6,53	6,68
НИЗКАЯ	Низ.1	1,23	1,11	1,10	1,02	1,05
	Низ.2	1,96	1,77	1,75	1,64	1,67
	Низ.3	2,79	2,51	2,49	2,32	2,38

4.20 Схема переключения диапазона скорости

Ниже перечислены передачи при расчётных оборотах двигателя в минуту: 2500, Размер шины - 7-12 & 300/70R20 (BKT Tyre)

	Диапазон	Передача	Скорость (км/ч)
ПЕРЕДНЯЯ ЕРЕДАЧА	НИЗКАЯ	Низ.1	1,16
		Низ.2	1,86
		Низ.3	2,63
	СРЕДНЯЯ	Ср.1	3,27
		Ср.2	5,22
		Ср.3	7,40
	ВЫСОКАЯ	Выс.1	8,07
		Выс.2	12,89
		Выс.3	18,29
ЗАДНЯЯ ПЕРЕДАЧА	НИЗКАЯ	Низ.1	0,99
		Низ.2	1,58
		Низ.3	2,24
	СРЕДНЯЯ	Ср.1	2,77
		Ср.2	4,43
		Ср.3	6,29
	ВЫСОКАЯ	Выс.1	6,85
		Выс.2	10,95
		Выс.3	15,53

4.21 Колёса и шины

Шины играют важнейшую роль при транспортировке и сельскохозяйственных работах. Это самый важный фактор в эффективной работе трактора. Шины должны использоваться в соответствии с рекомендациями компании-производителя. Здесь речь идёт только о пневматических шинах.

На любой шине есть маркировка, которая содержит её размер, допустимую нагрузку. Нарпимер маркировка 8,3x20, 4 , где 4- норма слойности, 8,3 - ширина профиля в дюймах, 20 - диаметр борта покрышки в дюймах. Норма слойности не показывает, что именно такое количество слоёв находится в шине. Она только показывает сравнительное измерение способности шины выдерживать нагрузку. Более высокий показатель нормы слойности показывает большую способность выдерживать нагрузку, в то же самое время при увеличении способности выдерживать нагрузку уменьшается способность поглощать удары.

Обычно трактор предназначен для двух типов работ:

- Работа на мягкой почве, где требуется максимальное сцепление с поверхностью. В данном случае требуется использование самого низкого давления, соответствующего нагрузке.
- Работа на твёрдой земле или дороге, буксировка и т.д требуют использования максимального давления.

При работе в поле

Рекомендованное давление в шинах: Передние: **20~22** фунт-силы на квадратный дюйм / Задние: **14~16** фунт-силы на квадратный дюйм

Нормальное давление



- Хорошее сцепление с дорогой с помощью зацепов для грязи.
- Хорошая очистка протектора шины

Недостаточное давление



- Уменьшенное сцепление через уменьшение соприкосновения с поверхностью.
- Износ шины силой сцепления.

Повышенное давление



- Понижение группы по причине недостаточной очистки
- Износ по причине плотной земли.

О работах по транспортировке

Рекомендованное давление в шинах: Передние: - 22~24 фунт-силы на квадратный дюйм / Задние: фунт-силы на квадратный дюйм

Нормальное давление



- Износоустойчивость

Недостаточное давление



- Уменьшенное сцепление через уменьшение соприкосновения с поверхностью.
- Износ шины силой сцепления

Повышенное давление



- Понижение группы по причине недостаточной очистки
- Износ по причине плотной земли.

Способность выдерживать нагрузку

Сочетание шин	Номер оси	Размеры шин, включая указатель грузоподъёмности и символ категории скорости	Типы шин по грузоподъёмности для каждой шины (кг)	Маскимально допустимая нагрузка на ось [кг]	Маскимально допустимая масса транспортного средства [кг]	Максимально допустимая вертикальная нагрузка на точку сцепки [кг]
1	1	6,00-12 & 76 A6	400	800	2220	248
	2	8,3-20 6PR & 96 A6	710	1420		
2	1	7-14 8 PR & 72 A6	685	1370	3240	
	2	8,3-24 & FARM 2000 8PR	935	1870		
3	1	6,5/80-12 & 80 A6	650	1300	3660	
	2	280/70 R18 & 114 A8	1180	2360		
4	1	23x8,5-12 & LG 306 TL	960	1920	5220	
	2	33x15,5-16,5 & LG 306 TL	1650	3300		
5	1	25x8,50-14 (LG306)	750	1500	3400	
	2	13,6x6 (LG306)	950	1900		
6	1	220/55 R12 Galaxy Pro (82A8/82B)	475	950	3190	
	2	280/70 R16 Galaxy Pro (112A8/112B)	1120	2240		
7	1	23x8,5-12 12 PR SPHD	840	1680	5580	
	2	33x15,5-16,5 12 PR SPHD	1950	3900		

4.22 Проверка гаек и болтов крепления колеса

Проверьте гайки крепления передних и задних колёс Закрутите в соответствии со следующими спецификациями:

Заднее колесо: 130 ньютон-метров [103 фунт-сила - футов]
Преднее колесо 72 ньютон-метра [53 фунт-сила - футов]

4.23 Балласт на переднюю ось

Правильное использование балласта - важный фактор работы трактора. Для улучшения работы трактора вес трактора может быть уменьшен в соответствии с требованиями. Максимальная производительность может быть достигнута, только при условии, что вес трактора соответствует выполняемой им работе. Балласт требуется для увеличения силы сцепления и стабильности. Трактор спереди оборудован съёмным зацепом. Количество балласта определяется следующими факторами:

- Мягкая или твёрдая поверхность почвы
- Тип прицепного орудия
- Скорость движения, мощность трактора, частичная или полная загрузка.

По умолчанию модели оборудованы 2 балластами спереди по 15 кг каждый, т.е. всего 30 кг (66,14 фунтов).

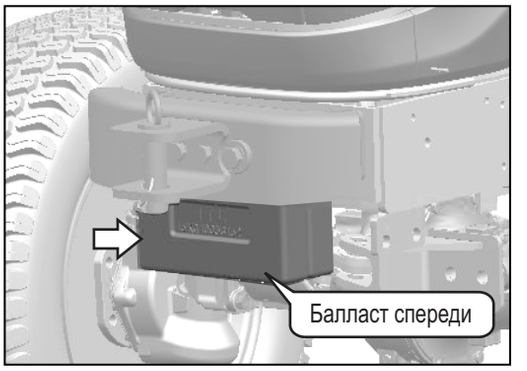

Рис. 4.23

4.24 Hydraulic Control Lever

Данный рычаг чёрного цвета расположен с правой стороны от сиденья водителя и позволяет поднимать или опускать подъёмник.

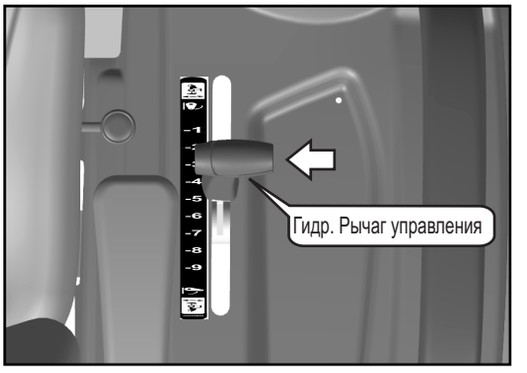

Рис. 4.24

4.25 Трёхточечное соединение

Трёхточечное соединение используется для присоединения прицепного оборудования, которое полностью или частично прикреплено и используется для различных работ в поле. Трёхточечное соединение управляется гидравлическим рычагом. В нём находится две нижние точки соединения, из которых одна соединяется с корпусом дифференциала, а другая используется для сцепления нижнего контакта прицепного оборудования. Подъёмные штанги расположены на подъёмном рычаге, который работает с помощью вала качающегося рычага. Ведомая часть верхней точки соединения используется для сцепления верхнего контакта прицепного оборудования. Верхняя точка соединения регулируется для правильного подключения сцепного оборудования и ослабляется в момент подсоединения.

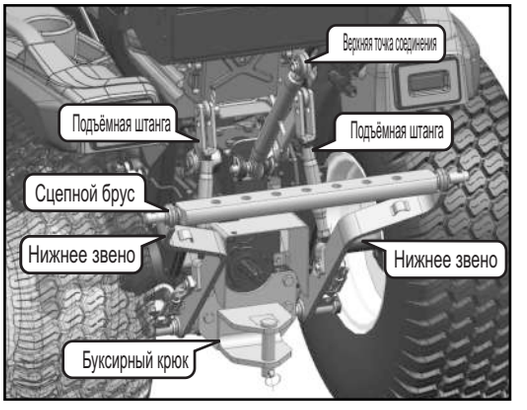

Рис. 4.25

Регулируемые подъёмные штанги

Подъёмные штанги могут регулироваться механически, чтобы установить нижние точки соединения на одном уровне друг с другом. Это будет зависеть от используемого типа навесного оборудования и выполняемой работы.

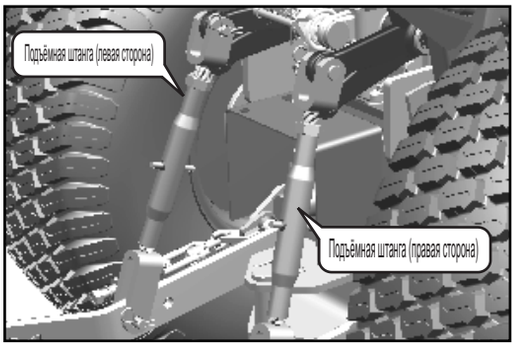

Рис. 4.25b

Верхняя точка соединения

Для регулировки верхней точки соединения, зафиксируйте её на другом конце и поверните рычаг, увеличивая или уменьшая длину, Во время работы в поле зафиксируйте трубу, чтобы избежать ненужных поворотов.

Нижние точки соединения

Нижние точки соединения предназначены для зацепления навесного орудия.

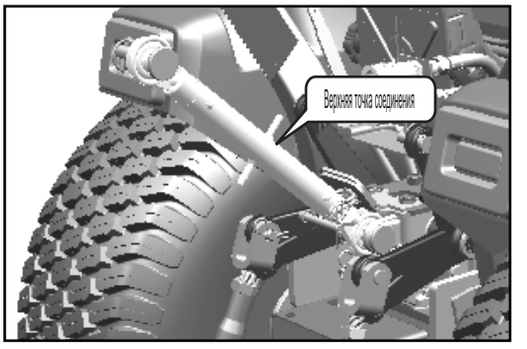

Рис. 4.25c

Присоединение навесного орудия к трёхточечному соединению.

Расположите трактор таким образом, чтобы соответствующие соединения находились напротив точек соединения навесного орудия. Расположите навесное орудие на твёрдой и ровной поверхности и присоедините в соответствии с нижеследующими инструкциями:

- Сначала соедините левую нижнюю точку соединения и правую нижнюю точку соединения
- Затем соедините верхнюю точку соединения



Не подходите к месту трёхточечного соединения во время присоединения и отсоединения навесных орудий.

ПРИМЕЧАНИЕ: *Максимально допустимая вертикальная нагрузка на задний зацеп составляет 248 кг-силы (0,55 фунт-силы).*

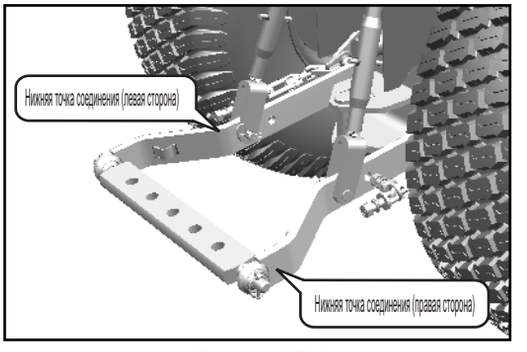

Рис. 4.25d

4.26 Рама безопасности Конструкция системы защиты при опрокидывании (по выбору)

Рама безопасности и ремень безопасности установлены как стандартное оборудование на платформу трактора во время заводской сборки. Если рама безопасности была удалена первоначальным покупателем, Вам рекомендуется оборудовать Ваш трактор рамой безопасности и ремнём безопасности. Рамы безопасности эффективны в уменьшении травм при авариях с переворачиванием.

ПРЕДУПРЕЖДЕНИЕ *Переворачивание трактора без рамы безопасности может привести к серьёзной травме или смерти.*

Эксплуатация:

- Перед использованием трактора убедитесь, что рама безопасности не повреждена, и что она надёжно прикреплена к трактору.
- Если рама безопасности была удалена с трактора, она должна быть немедленно установлена снова, используя соответствующие материалы и прилагая рекомендованное усилие затяжки.
- НЕ ПРИЦЕПЛЯЙТЕ цепи, верёвки или кабели к раме безопасности для целей буксировки; это приведёт к переворачиванию трактора назад. При буксировке всегда используйте буксировочный брус трактора.
- Всегда плотно подтягивайте ремень безопасности, кроме тех случаев, когда рама безопасности отсутствует.
- Проверяйте ремень безопасности на предмет повреждений. Повреждённый ремень безопасности должен быть заменён, рис. 4.26b

Техобслуживание и техосмотр

Система защиты при опрокидывании сертифицирована в соответствии отраслевыми и государственными стандартами. Любое повреждение или изменение в системе защиты при опрокидывании, установленном оборудовании или ремне безопасности приводит к аннулированию сертификации и снижает или убирает защиту для водителя на случай переворачивания.

Система защиты при опрокидывании, установленное оборудовании и ремень безопасности должны проверяться при каждом техобслуживании на наличие повреждений, износа или трещин.

Нормальное рабочее положение

Для нормальных условий эксплуатации, включая транспортировку, для защиты от опрокидывания всегда используйте систему защиты при опрокидывании в поднятом положении и ремень безопасности (рис. 4.27a).

Использование складываемой системы защиты при опрокидывании

- Раскрутите винт с шестигранной головкой M10 (1, Рис. 4.27c) - 2 шт.
- Удалите упорное кольцо (2,4.27d) - 2 шт.
- Удалите штифт (3, 4,27d) - 2шт., из скобы системы защиты при опрокидывании.

ОСТОРОЖНО

При подъёме или сворачивании системы защиты при опрокидывании задействуйте ручной тормоз, остановите двигатель и выньте ключ
Всегда выполняйте это операцию в стабильном положении, находясь в задней части трактора. Сворачивайте систему защиты при опрокидывании только при крайней необходимости и разверните и закрепите её снова как можно скорее.

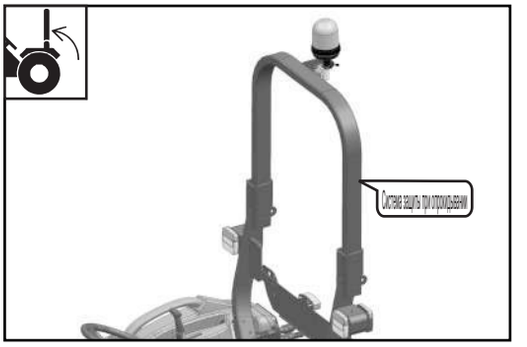

Рис. 4.26a



Рис. 4.26b

ВАЖНО: *Не производите сварку, сверление, не сгибайте и не выпрямляете раму безопасности.*

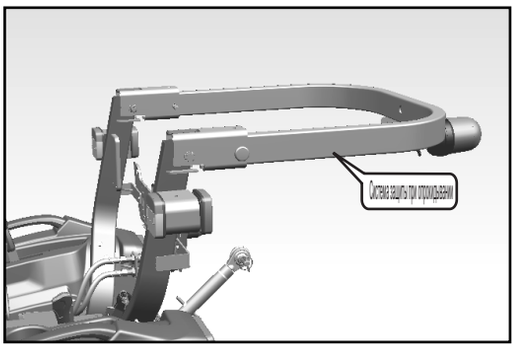

Рис. 4.26c

ОСТОРОЖНО

Во избежание травм крепко держите ROPS обеими руками и медленно и осторожно складывайте ROPS.

5.1. График техобслуживания

Соблюдайте следующее расписание техобслуживания: График техобслуживания применим к тракторам, которые эксплуатируются в нормальных условиях. Когда Ваш трактор часто используется в грязных местах, смазка должна проводиться чаще. Когда трактор часто используется в пыльных местах, чаще очищайте элементы фильтра воздухоочистителя и топливный фильтр. Дополнительное техобслуживание должно проводится в зависимости от определённой ситуации.

Параметры	1-е техобслуживание - 50 часов	2-е техобслуживание - 250 часов	3-е техобслуживание - 500 часов	4-е техобслуживание - 750 часов	5-е техобслуживание - 1000 часов	6-е техобслуживание - 1250 часов	7-е техобслуживание - 1500 часов
Общие							
Мойка	W	W	W	W	W	W	W
Смазка	G	G	G	G	G	G	G
Затяжка всех креплений	CT	CT	CT	CT	CT	CT	CT
Держатель зеркала заднего вида	CT	CT	CT	CT	CT	CT	CT
Рама безопасности (система защиты при опрокидывании)	C	C	C	C	C	C	C
Двигатель							
Моторное масло	R	R	R	R	R	R	R
Фильтр машинного масла	R	R	R	R	R	R	R
Зазор в клапанном приводе	CA	CA	CA	CA	CA	CA	CA
Элемент топливного фильтра	R	R	R	R	R	R	R
Натяжение ремня вентилятора	CT	CT	CT	CT	CT	CT	CT
Уровень охлаждающей жидкости радиатора	CP	CP	CP	CP	CP	CP	CP
Элемент фильтра воздухоочистителя	CL	CL	CL	R	CL	CL	CL
Сцепление							
Свободный ход педали сцепления	CA	CA	CA	CA	CA	CA	CA
Коробка передач/ Гидравлическая							
Масло для коробки передач	C	C	C	C	R	C	C
Сапун коробки передач	CL	CL	CL	CL	CL	CL	CL
Работа гидравлического подъёмника	C	C	C	C	C	C	C
Гидравлический масляный	CL	CL	CL	R	CL	CL	R

Параметры	50 часов/ 1-е техобслуживание	250 часов/ 2-е техобслуживание	500 часов/ 3-е техобслуживание	750 часов/ 4-е техобслуживание	1000 часов/ 5-е техобслуживание	1250 часов/ 6-е техобслуживание	1500 часов/ 7-е техобслуживание
Тормоза							
Использование тормозов	C	C	C	C	C	C	C
Свободный ход педали сцепления	CA	CA	CA	CA	CA	CA	CA
Рулевое управление							
Использование рулевого управления	C	C	C	C	C	C	C
Передняя ось 4x4							
Масло для дифференциала передней оси	R	C	R	C	R	C	R
Сапун	CL	CL	CL	CL	CL	CL	CL
Центр вращения передней оси	C	C	CA	C	CA	C	CA
Колёса и шины							
Болты переднего колеса	CT	CT	CT	CT	CT	CT	CT
Гайки заднего колеса	CT	CT	CT	CT	CT	CT	CT
Давление накачки шин	CA	CA	CA	CA	CA	CA	CA
Аккумулятор							
Уровень электролита в аккумуляторе	C	C	C	C	C	C	C
Клеммы аккумулятора	CL	CL	CL	CL	CL	CL	CL
Электрический							
Функционирование всех датчиков и приборов измерения	C	C	C	C	C	C	C
Функционирование синхронного генератора и стартёра	C	C	C	C	C	C	C

Обозначения: R-Заменить, **C-**Проверить, **CT-**Проверить и затянуть, **CA-**Проверить и отрегулировать, **CL-**Очистить

При работе более 1500 часов повторяйте цикл каждые 250 часов.

ВАЖНО:

- Категории моторного масла должны выбираться в зависимости от температурных условий эксплуатации.
- При температурах воздуха ниже 0 С должен использоваться антифриз.
- Очищайте систему очистки воздуха, как только и когда потребуется в зависимости от условий эксплуатации

5.2.1 Заполнения топливного бака

ОСТОРОЖНО

При работе с дизельным топливом следуйте следующим инструкциям:

1. Не курите во время заправки топливного бака, так как дизельное топливо является горючим веществом и легко воспламеняется.
2. Использование смеси дизельного топлива и спирта не рекомендуется, так как в результате промасливание системы впрыска топлива получается недостаточным .
3. Очистите место рядом с горловиной наливного отверстия, куда заливается топливо.
4. Заливайте топливный бак в конце дня, чтобы избежать появления ночного конденсата.
5. Никогда не открывайте и не заполняйте топливный бак при работающем двигателе. Контролируйте насадку насоса во время заполнения бака топливом.
6. Топливный бак нельзя заполнять полностью. Оставьте место для увеличения объёма. Если заводская заглушка для бака утеряна, она должна быть заменена оригинальной запасной заглушкой, которая должна быть плотно затянута.
7. Незамедлительно вытрите любой пролив топлива.

5.2.2 Требования к топливу

Для того, чтобы двигатель долго и хорошо работал, важно использовать топливо хорошего качества. Топливо должно быть чистым, хорошо очищенным и не вызывающим коррозии деталей топливной системы. Убедитесь, что Вы используете топливо известного качества и надёжного происхождения.

5.2.3 Заправка топливом

Перед заправкой трактора очистите зону вокруг горловины наливного отверстия, чтобы предотвратить попадание в топливный бак инородных тел. После заливки плотно закройте заглушку.

5.2.4 Хранение топлива

Предпринимайте все необходимые меры предосторожности, чтобы при хранении в топливо не попадали грязь, вода и другие вещества.

Храните топливо в чёрных железных ёмкостях. Не храните топливо в оцинкованных ёмкостях, так как гальванизированная поверхность может вступить в реакцию с топливом, в результате которой образуются вещества, которые могут привести к неисправности топливного насоса и распылительной головки.

Вместимость топливного бака: 29 ±3 литра (7,66 ±0,79 галлонов США)

- Храните топливные ёмкости в стороне от прямых солнечных лучей слегка под наклоном, так чтобы любой осадок внутри выходил через выводящую трубку.
- Чтобы легче удалять отложения и вадный конденсат, должна быть заглушка для слива (c) в самой нижней части ёмкости на противоположной стороне от дренажной трубы.
- Если топливо не фильтруется при переливании из ёмкости для хранения, используйте раструб, покрытый мелкозернистой сеткой, который вставьте в наливное отверстие при заправке.
- Планируйте покупку топлива таким образом, чтобы летнее топливо не хранилось слишком долго и не использовалось зимой.

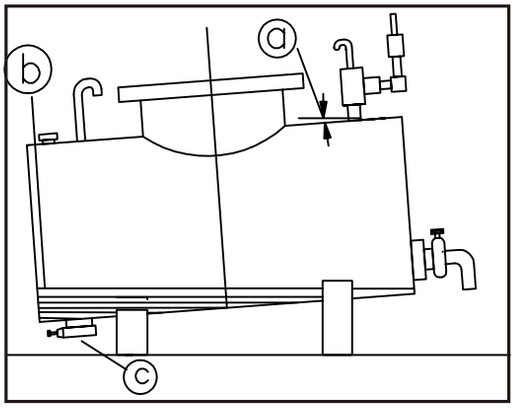

Fig. 5.2a

Установка ёмкости для хранения и слива топлива.

a. Отметка 25%
b. Кондесанционная вода
c. Сливная заглушка для осадка.

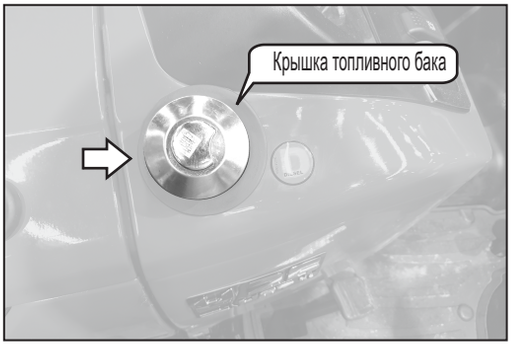

Рис. 5.2b Крышка топливного бака

5.3.1 Проверка уровня масла в двигателе

Перед проверкой уровня масла убедитесь, что трактор припаркован на ровной поверхности. Заглушите двигатель и подождите некоторое время, пока всё масло не вернётся в отстойник для масла.
Проверьте уровень масла, открутив щуп для проверки уровня масла. Долейте масло, если его уровень ниже отметки минимального уровня. Не наливайте выше отметки максимального уровня. Уровень масла должен быть между отметками максимального и минимального уровней (Рис. 5.3a).

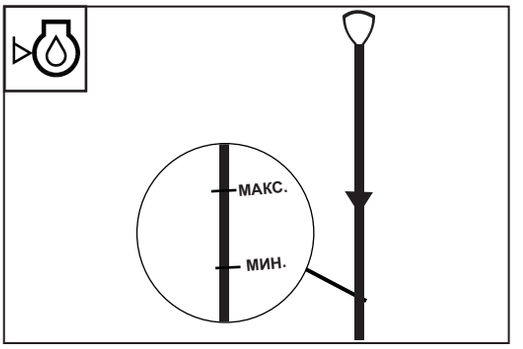

Рис. 5.3a: Метки на масляном щупе

5.3.2 Замена масляного фильтра и масла в двигателе

Замена масляного фильтра:

1. Выньте масляный фильтр, вращая его в направлении против часовой стрелки рукой или ключом для фильтра.
2. Возьмите новый масляный фильтр и убедитесь, что уплотнительное кольцо расположено правильно.
3. Нанесите чистое машинное масло на уплотнительное кольцо нового масляного фильтра.
4. Установите масляный фильтр. Когда уплотнительное кольцо фильтра будет касаться посадочной поверхности фильтра, закрутите новый масляный фильтр.

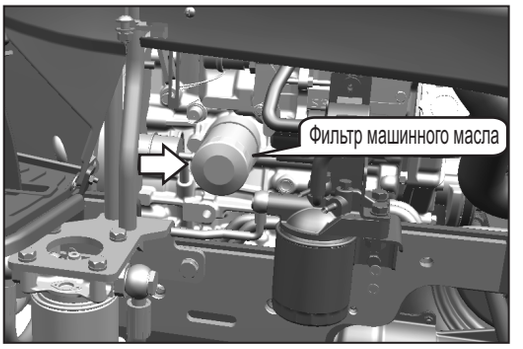

Рис. 5.3b

Заливка моторного масла:

1. Установите снова сливную пробку и уберите крышку маслоналивной горловины.
2. Залейте моторное масло указанного типа до требуемого уровня ёмкости поддона из крышки масляного фильтра (Рис. 5.3c и 5.3d).
3. Вставьте полностью щуп в место для датчика уровня масла, затем выньте щуп снова.
4. Убедитесь, что уровень масла находится между отметками максимального и минимального и минимального уровня на щупе. Если меньше - залейте масло, чтобы уровень достиг требуемого уровня.
5. После заливки установите обратно крышку масляного фильтра.
6. Проверьте масляный поддон и другие детали на наличие протечки масла.
7. Запустите двигатель, позвольте ему работать на холостом ходу и не ускоряйте его сразу.

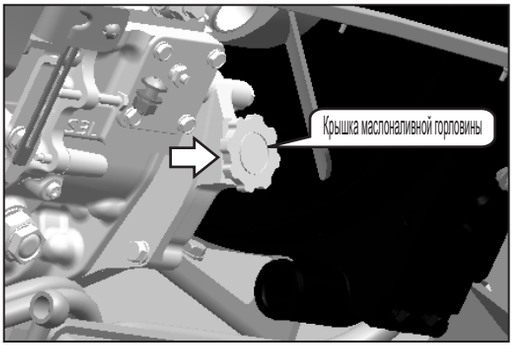

Рис. 5.3c

Рекомендованный тип моторного масла:
SAE- 10W40 (холодные страны)
SAE- 15W40 (жаркие страны)

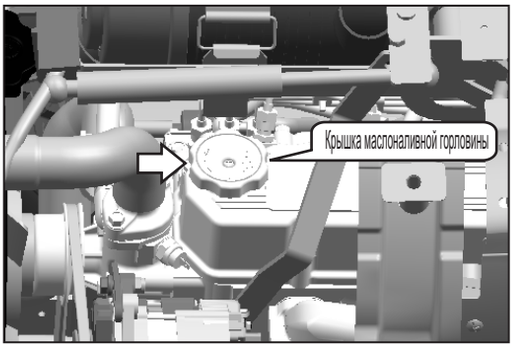

Рис. 5.3d

5.4 Замена топливного фильтра

1. Выключите зажигание.
2. Выньте масляный фильтр, вращая его в направлении против часовой стрелки рукой или ключом для фильтра.
3. ТВозьмите новый фильтр и убедитесь, что уплотнительное кольцо расположено правильно.
4. Нанесите чистое машинное масло на уплотнительное кольцо нового топливного фильтра.
5. Когда уплотнительное кольцо фильтра будет касаться посадочной поверхности фильтра, затяните фильтр и убедитесь, что нет протечки.

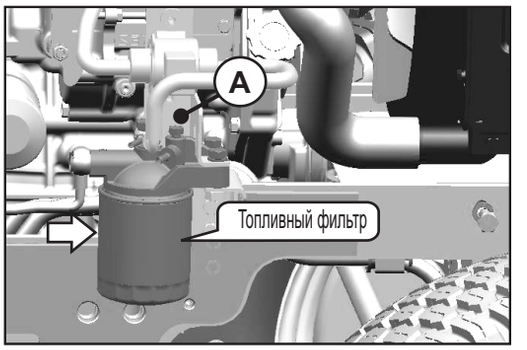

Рис. 5.4a

5.5 Удаление воздуха из топливной системы

После замены топливного фильтра из системы необходимо удалить воздух следующим образом:

1. Включите ключ зажигания, чтобы включить электронасос до завершения процесса удаления воздуха.
2. Ослабьте пробку для выпуска воздуха (A) наверху корпуса топливного фильтра.
3. Закрутите пробку для выпуска воздуха (A), пока из отверстия пробки для выпуска воздуха не потечёт топливо без пузырьков.
4. Ослабьте пробку для выпуска воздуха (B) топливного насоса и дайте воздуху выйти из системы.
5. Закрутите пробку для выпуска воздуха (B), пока из обратного клапана не потечёт топливо без пузырьков.

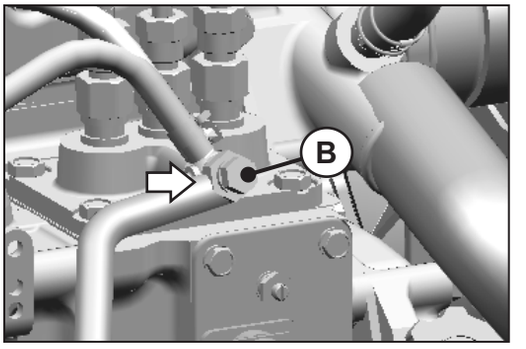

Рис. 5.4b

5.6 Радиатор

5.6.1 Уровень охлаждающей жидкости в радиаторе (в горячем состоянии)

Медленно откройте крышку радиатора (1, рис. 5.6a) вплоть до предохранительного стопора (примерно 1/3 поворота). Подождите, пока не выйдет пар. Продолжите открывать крышку, нажмите на неё с усилием, чтобы отпустить предохранительный стопор. Уровень охлаждающей жидкости должен только касаться отметки в заливочном отверстии.

Если уровень упал, проверьте всю систему охлаждения на наличие протечки (радиатор, шланги и т.д.). Если протечки нет, залейте охлаждающую жидкость.

Заполните резервную ёмкость охлаждающей жидкостью до отметки "ПОЛНЫЙ".

Охлаждающая жидкость - это смесь воды, средства от накипи/ржавчины в рекомендованной пропорции.

В климате, где бывают температуры ниже нуля, используйте антифриз Glysantin G40 вместе с водой в следующем соотношении:

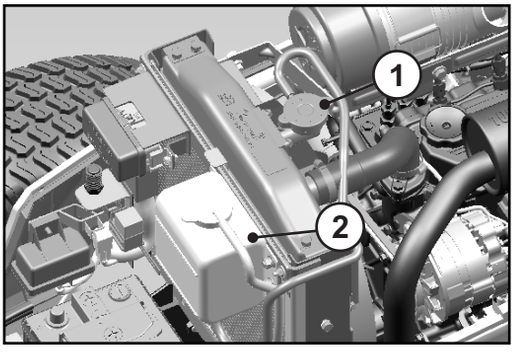

Рис. 5.6a

Температурный диапазон C [F]	От 0 до -3 [от 32 до 26,6]	От -3 до -8 [от 26,6 до 26,6]	-8 до -16 [17.6 до 3.2]	-16 до -25 [3.2 до -13]	-25 до -37 [-13 до -34.6]	-37 до -55 [-34.6 до -67]
Антифриз (%)	10	20	30	40	50	60

5.6.2 Слив и промывка радиатора (в холодном состоянии)

1. Удалите крышку радиатора и сливную пробку (Рис. 5.5b).
2. Дайте охлаждающей жидкости вытечь. Закройте спускной кран и пробки. Промойте систему охлаждения водой или моющим раствором в течение 15 минут, затем слейте моющий раствор.
3. Установите сливную пробку на место и залейте охлаждающую жидкость (смесь воды, средства от накипи и антифриза).
4. Запустите двигатель с открытой крышкой радиатора и ускорьте 2- 3 раза. Если потребуется, долейте охлаждающую жидкость.
5. Установите на место крышку радиатора и убедитесь, что никакие соединения не протекают.

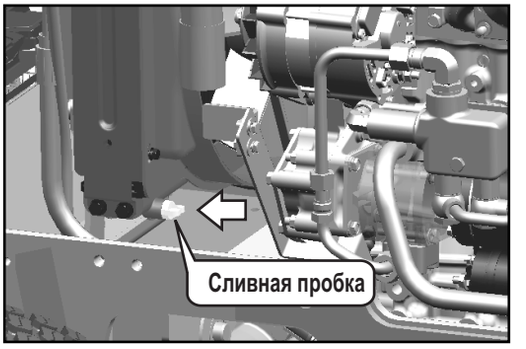

Рис. 5.6b

5.6.3 Очистка пластин радиатора (Рис. 5.6c)

1. Проверьте, нет ли отверстий в пластинах, и не засорены ли отверстия.
2. Для того, чтобы очистить радиатор, направьте поток сжатого воздуха со стороны двигателя во внешнюю сторону.

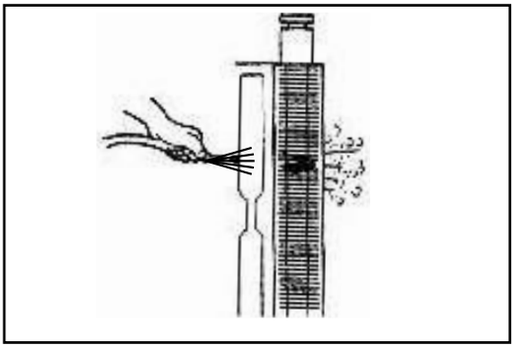

Рис. 5.6c

5.6.4 Очистка решётки радиатора (Рис. 5.6d)

1. Поднимите капот
2. Выньте решётку радиатора.
3. Очистите решётку радиатора от соломы и пыли.



Рис. 5.6d

5.6.5 Крышка радиатора (Рис. 5.6e)

Система охлаждения - это закрытая система под давлением, поэтому не эксплуатируйте трактор без крышки радиатора или с крышкой, у которой повреждены резиновые прокладки (A), или неисправен выпускной клапан. Это поможет избежать потери воды и перегрева двигателя.

Используйте только оригинальную крышку радиатора.

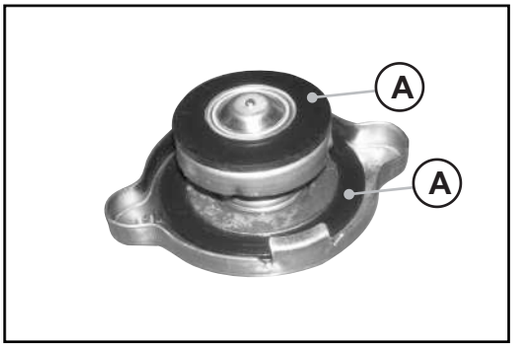

Рис. 5.6d

5.7 Проверка шлангов

Проверка/замена шлангов

- Регулярно проверяйте шланги - при каждом техосмотре/перед запуском трактора после долгого периода простоя - на наличие протечек, перегибов, надрезов, разрывов, потёртостей, грыж, коррозии, нарушения тканевого покрытия и других признаков изношенности и повреждения.
- Незамедлительно заменяйте изношенные и повреждённые шланги.
- Шланги для замены есть в наличии у вашего автодилера.

ПРИМЕЧАНИЕ: *Для того, чтобы узнать о промежутках между проверками шлангов, обратитесь к расписанию техосмотров.*

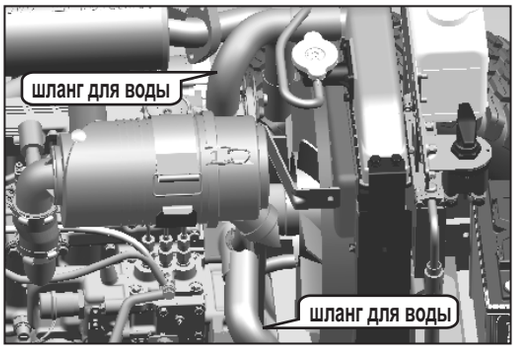

Рис. 5.7

5.8 Техобслуживание воздухоочистителя

Составные элементы воздухоочистителя.

(1) Корпус воздушного фильтра
(2) Фиксация
(3) Крышка
(4) Резиновый клапан
(5) Элемент фильтра воздухоочистителя
(6) Сенсор засорения

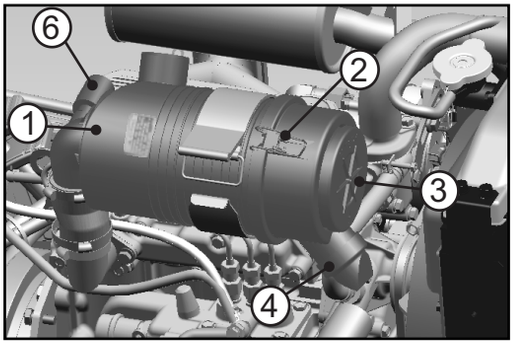

Рис. 5.8a

Важные инструкции:

- Очищайте элемент фильтра воздухоочистителя после первых 50 часов работы и затем каждые 250 часов работы, либо когда на панели управления загорится индикатор забивки.
- Очищайте элемент фильтра напором воздуха изнутри. Максимальное давление не должно превышать 1,6 бар (23 фунт-силы на квадратный дюйм).
- Используйте чистую тряпку, чтобы протереть места уплотнения элемента.
- После установки нового элемента фильтра убедитесь, что знак (◄) на крышке совпадает со знаком (►) на корпусе воздухоочистителя.
- Убедитесь, что фильтр правильно установлен в корпусе, прежде чем закрывать крышку. Не используйте запоров на крышке для того, чтобы с усилием вставить фильтр в воздухоочиститель, что может привести к повреждению корпуса и аннулированию гарантии.
- Убедитесь, что все резиновые кольца правильно установлены. Замените те, которые повреждены.

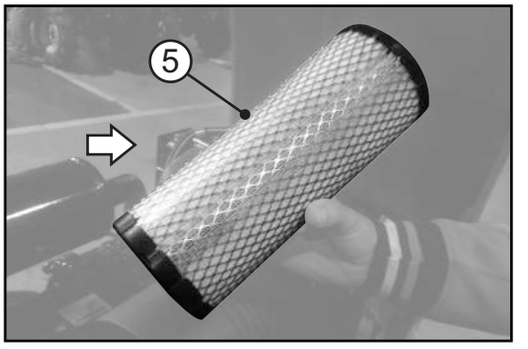

Рис. 5.8b

Заменяйте элемент фильтра воздухоочистителя после трёх чисток или каждые 750 часов работы, в зависимости от того, что наступит раньше.

ВАЖНО: *НИКОГДА не пытайтесь очищать элемент фильтра выхлопным газом из двигателя. НИКОГДА не используйте масло на сухом фильтре. НИКОГДА не используйте масло, парафин или растворители для очистки элементов фильтра.*

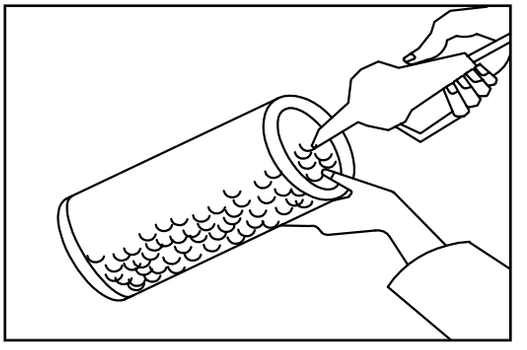

Рис. 5.8c

5.9 Педаль сцепления

Нажатием педали сцепления движение и мощность двигателя будут отключены от коробки передач. Отпускайте педаль сцепления медленно, чтобы перенести мощность двигателя в коробку передач.

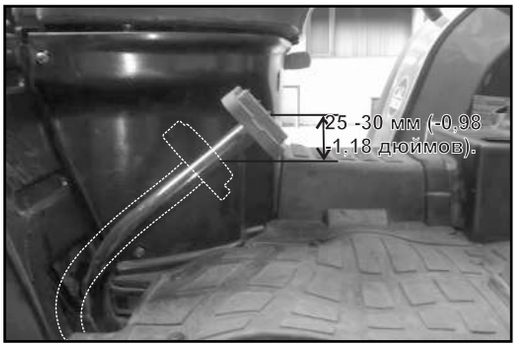

Рис. 5.9

5.10 Способ проверки свободного хода педали сцепления

Нажмите педаль сцепления и измерьте свободный ход педали, как показано на рисунке. Расстояние должно быть от 25 до 30 мм (от 0,98 до 1,18 дюймов). Если расстояние меньше 25 мм (0,98 дюймов) или больше 30 мм (1,18 дюймов), то его нужно отрегулировать.

ВАЖНО: *Во время движения трактора не держите ногу на педали сцепления. Это может привести к излишней изношенности сцепления и поломке раньше времени.*

5.11 Педаль тормоза

Педаль тормоза расположена на левой стороне платформы (Рис. 5.9) Движение трактора управляется постепенным нажатием педали тормоза по мере необходимости.

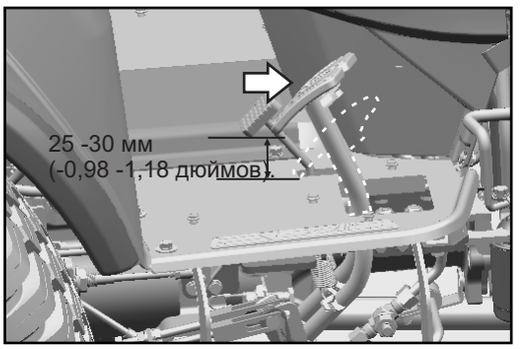

Рис. 5.9

5.12 Свободный ход педали тормоза

Нажмите педаль тормоза, пока не почувствуете препятствие, и измерьте свободный ход педали, как показано на рисунке. Расстояние должно быть от 25 до 30 мм (от 0,98 до 1,18 дюймов). Если расстояние меньше 25 мм (0,98 дюймов) или больше 30 мм (1,18 дюймов), то его нужно отрегулировать.

ВАЖНО: *Не держите ногу на педали тормоза во время движения трактора. Это может привести к излишней изношенности колодки тормоза и поломке раньше времени.*

5.11 Шарнирное соединение цилиндра гидроусилителя руля

Обращайтесь в авторизованный центр обслуживание за проверкой болтов шарнирного соединения после первых 50 часов работы и затем каждое техобслуживание.

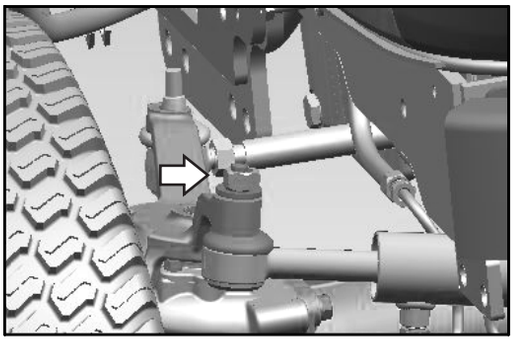

Рис. 5.11

5.12 Замена масла в передней оси полного привода

Пробка отверстия для заливки масла находится на левой стороне передней оси (как показано на рисунке). Откройте пробку и проверьте уровень масла. Нижний край пробки должен быть погружён в масло.

Ёмкость масляной системы передней оси: 2,7 литра [0,71 галлонов США] Сорт масла: EP-80

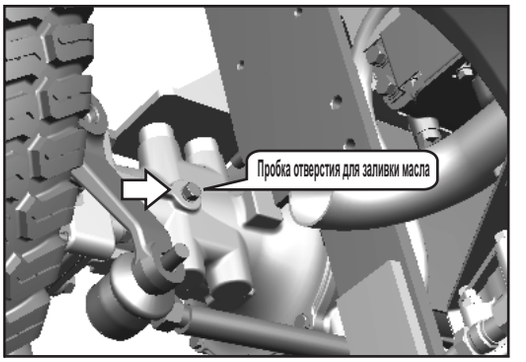

Рис. 5.14

5.13 Замена масла в коробке передач, задней бортовой передаче и гидравлической цепи подъёмного механизма

ПРИМЕЧАНИЕ: *Во время слива, заливки или проверки уровня масла обращайте внимание, чтобы коробка передач была в горизонтальном положении.*

Слив масла

1. Опустите подъёмные рычаги на землю.
2. Открутите все пробки
3. Поместите ёмкость под всеми пробками корпуса коробки передач, чтобы собрать вытекающее масло.
4. Удалите пробки и дайте маслу вытечь.
5. Очистите пробки и установите их обратно.

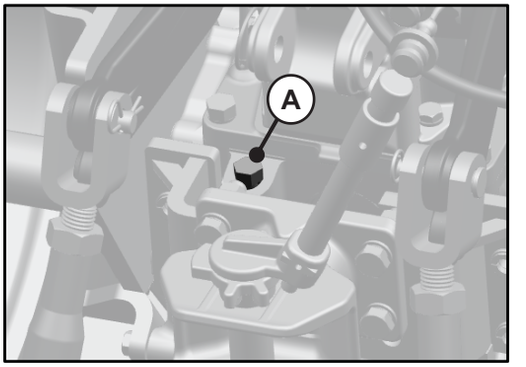

Рис. 5.15a

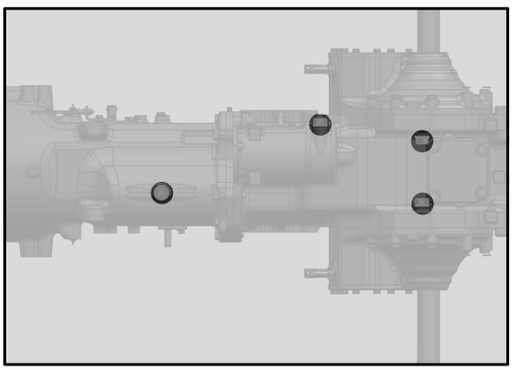

Рис. 5.15a

ПРЕДУПРЕЖДЕНИЕ

Будьте осторожны, чтобы на Вас не попала струя масла. Следуйте всем правилам техники безопасности.

Заливка коробки передач

1. Залейте коробку передач через отверстие для щупа для проверки уровня масла (A) до знака максимального уровня на щупе.
2. Дайте ему работать на холостом ходу, пока температура масла не достигнет 25°C [77 °F].
3. Проверьте, чтобы масло в коробке передач доходило до знака требуемого уровня на щупе для проверки уровня масла.
4. Если потребуется, заправьте до правильного уровня

ПРИМЕЧАНИЕ: Дайте маслу стабилизироваться перед проверкой уровня.

ПРИМЕЧАНИЕ: *Если используемое навесное оборудование требует большего количества масла, убедитесь, что коробка передач содержит достаточно масла для любых рабочих условий. Заправьте в соответствии с требованиями.*

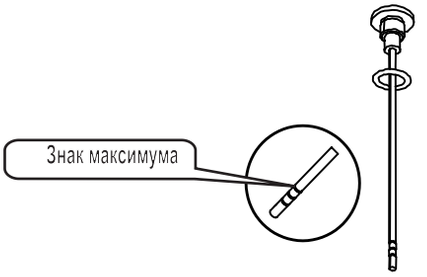

5.16 Рекомендованные сорта масла и диапазон их применения

Для коробки передач и масляных тормозов мы рекомендуем использовать масло сорта SAE-80W.

Ёмкость масляной системы коробки передач: 23 литра

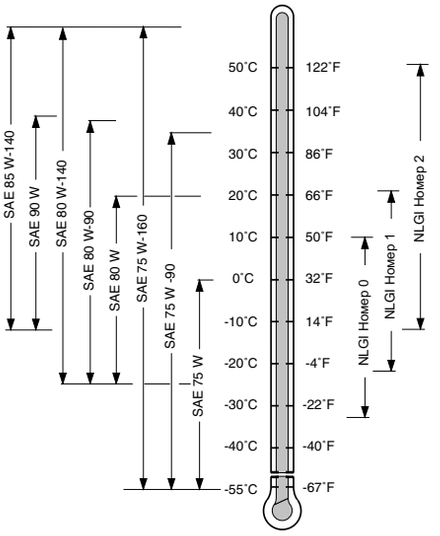

Рекомендованная вязкость масла в зависимости от температуры окружающей среды.

5.17 Очистка впускного фильтра

При каждом техобслуживании тщательно очищайте сетку впускного фильтра промывкой в лёгком масле или керосине.

Невыполнение этого требования приведёт к значительному сокращению срока службы гидравлической системы.

Процедура очистки сетки впускного фильтра (рис. 5.17b,c.d):

(1) Удалите все тёплые зажимы рукавов (1)

(2) Отделите шланги (2) от фильтра.

(3) Держите фильтр в левой руке, удалите проволочный зажим (5) и магнитный фильтр (4) от корпуса (3) с помощью пальцев правой руки.

(4) Отвинтите гайку (6) и удалите опорную чашу (7). После повторной установки опорной чаши удалите оболочку (8), в которой находится железная пыль, выдвигая её с помощью пластиковой опоры (10).

(5) Протрите оболочку от железной пыли с помощью мягкой тряпки и установите в прежнее положение.

(6) Установите опорную чашу и закрутите гайку.

(7) Установите магнитный фильтр в корпус фильтра и закройте его проволочным зажимом.

(8) Установите шланги и затяните тёплые зажимы шлангов.

Замена: Заменяйте магнитные фильтры каждые 750 часов

ВАЖНО: *Не разбирайте магниты (9), так как они установлены в последовательности полярности, которая не должна быть нарушена.(рис. 5.17d).*

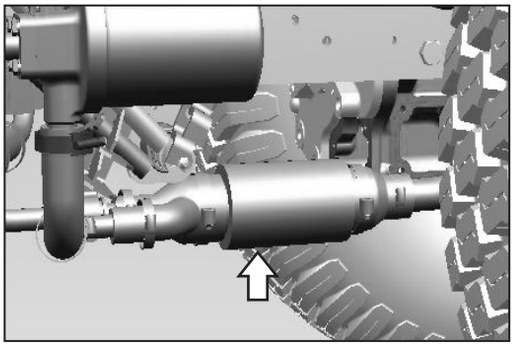

Рис. 5.17a

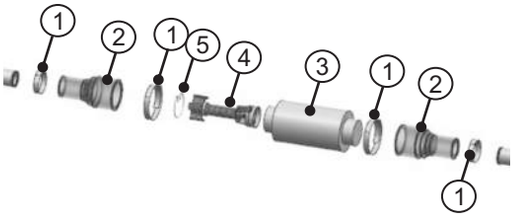

Рис. 5.17b

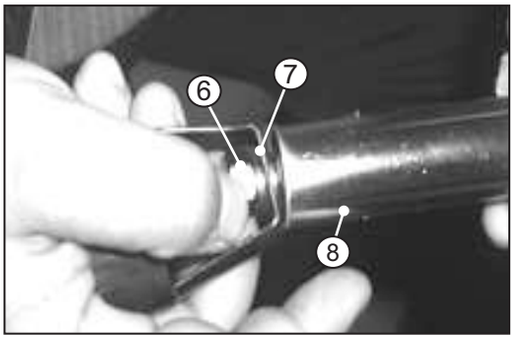

Рис. 5.17c

5.18 Общее техобслуживание электрической системы

- Никогда не ремонтируйте электрические цепи.
- Никогда не заменяйте сгоревший предохранитель предохранителем с большей мощностью. Это может вызвать пожар.
- Никогда не работайте с деталями, такими как синхронный генератор или двигатель стартёра, когда двигатель работает.
- Наконец, когда Вы моете трактор и используете пневматический разбрызгиватель, постарайтесь не повредить соединения различных электрических кабелей.

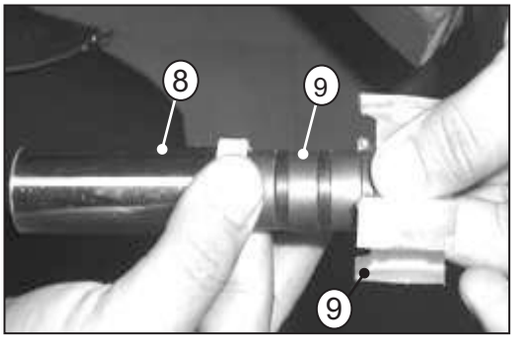

Рис. 5.17d

5.19 Аккумулятор и его техобслуживание

Процедура демонтажа аккумулятора
Аккумуляторная батарея находится в передней части трактора, как показано на рисунке. Чтобы получить доступ к аккумулятору, следуйте следующей процедуре:

1. Откройте капот.
2. Удалите барашковую гайку, врящая её против часовой стрелки.
3. Поочерёдно удалите клеммы (-) и (+) (Рис. 5.19).

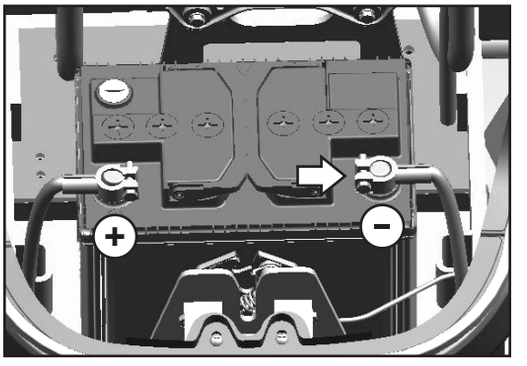

Рис. 5.19a

Проверьте уровень электролита
Он должен соответствовать рекомендации производителя аккумулятора. Если требуется, залейте дистиллированную воду точно до отметки «Макс.» на аккумуляторе (рис. 5.19b). Уровень электролита никогда не должен быть ниже отметки «Мин.» Никогда не добавляйте кислоты.

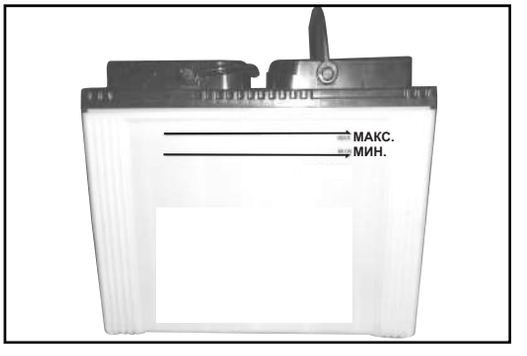

Рис. 5.19b

Осторожно проверьте заряд батареи.
Защититесь от «замораживания». Убедитесь, что клеммы чистые и туго затянуты. Проверьте удельную плотность аккумулятора при помощи гидрометра аккумулятора (рис. 5.19c). Удельная плотность полностью заряженного аккумулятора равна 1,265 ±0,005 при 27 °C [80,6 °F].

ПРЕДУПРЕЖДЕНИЕ

Штыри аккумулятора, клеммы и другие детали, связанные с аккумулятором, содержат свинец и свинцовые соединения, которые, согласно штату Калифорния, вызывают рак и наносят вред репродуктивной системе. После работы с аккумулятором мойте руки.

ПРЕДУПРЕЖДЕНИЕ

Не забудьте разъединить кабели перед подзарядкой аккумулятора. Рекомендуется удалить аккумулятор с места его расположения и заряжать его на удалении от трактора. Место зарядки аккумулятора должно хорошо проветриваться.

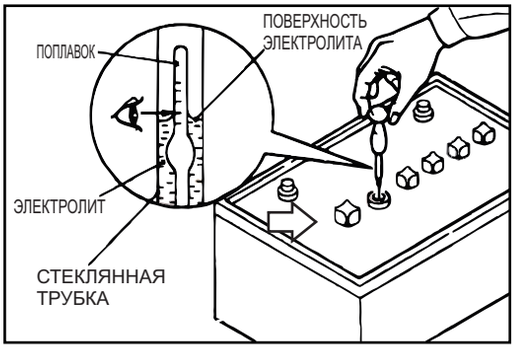

Рис. 5.19c

5.20 Двигатель стартёра

Двигатель стартёра находится на левой стороне двигателя. Двигатель стартёра вращает коленвал двигателя и заводит его.

Осмотрите стартёр на предмет повреждений. Если стартёр запылился, сдуйте пыль воздухом под давлением.

Примечание: Если Вы обнаружили в стартёре дефекты, обратитесь к Вашему автодилеру.

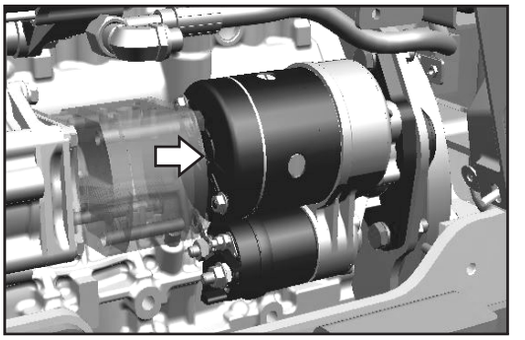

Рис. 5.20

5.21 Синхронный генератор

Синхронный генератор находится на левой стороне двигателя и генерирует ток, который заряжает аккумулятор и является полезным резервным источником питания.

Осмотрите синхронный генератор на предмет повреждений. Если синхронный генератор запылился, сдуйте пыль воздухом под давлением.

Удалите клиновидный ремень и поверните шкив руками, чтобы убедиться, что он хорошо вращается.

ПРИМЕЧАНИЕ: Если Вы обнаружили в синхронном генераторе дефекты, обратитесь к Вашему автодилеру.

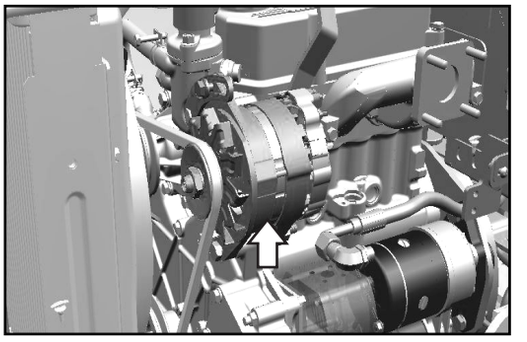

Рис. 5.21a

Проверка клиновидного приводного ремня

1.Убедитесь, что клиновидный ремень свободен от дефектов, таких как изношенность, порывы отделение поверхностного слоя, в противном случае замените на подлинный указанный ремень.

2. Проверьте натяжение ремня, нажимая на него посередине между шкивами по направлению вниз с силой приблизительно 98Н (10кгс) (22фунт-силы). Если прогиб составляет от 10 до 12 мм (0,39 - 0,47 дюймов), натяжение правильное. Если натяжение больше или меньше указанных показателей, отрегулируйте натяжение ремня.

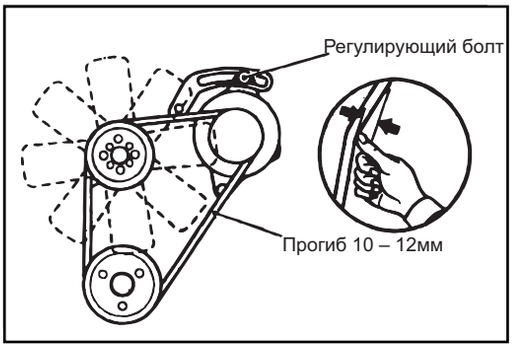

Рис. 5.21b

Регулировка клиновидного приводного ремня

1.Ослабьте все поддерживающие болты синхронного генератора и установочной пластины.

2. Вставьте брус между генератором и блоком цилиндров, используйте рычаг, чтобы подвинуть синхронный генератор и установить правильное натяжение ремня.

3. Когда вы достигли правильного натяжения клиновидного ремня, снова затяните поддерживающие болты синхронного генератора и установочной пластины.

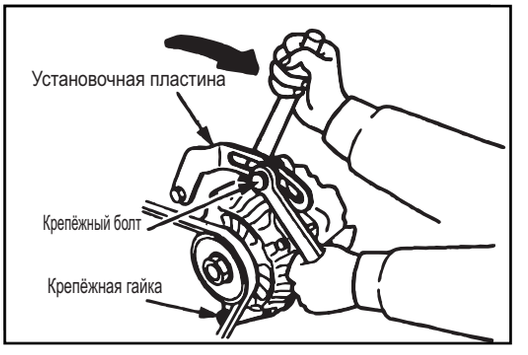

Рис. 5.21c

5.22 Предохранители в коробке для предохранителей (Рис. 5.22)

Предохранители от короткого замыкания и избыточной передаваемой мощности защищают электрическую систему трактора. Количество предохранителей в электрической системе зависит от модели трактора.

ПРИМЕЧАНИЕ: *Перед заменой сгоревшего предохранителя новым с таким же показателем электрического сопротивления (Ом) необходимо выяснить и убрать причину, которая привела к неисправности.*



Рис. 5.22: Коробка предохранителей

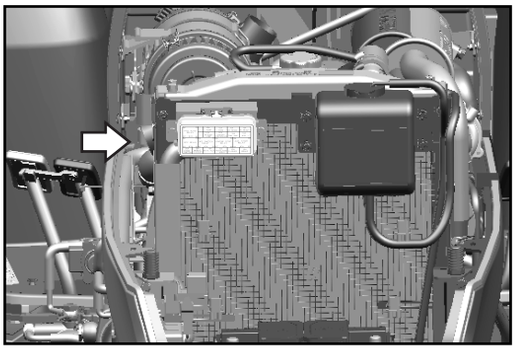

5.20 Двигатель стартёра

Следуйте следующим мерам предосторожности, когда Вы не собираетесь использовать свой трактор на протяжении длительного времени.

- Поставьте трактор на стоянку в сухом месте под навесом.
- Слейте охлаждающую жидкость из радиатора и двигателя.
- Смажьте все места, оборудованные ниппелем для смазки.
- Удалите все распылительные головки и впрыскните небольшое количество моторного масла в цилиндры. Поверните двигатель рукой и затем установите инжекторы обратно на место.
- Вымойте весь трактор, особенно части кузова. Защитите покрашенные детали, покрыв их силиконовым слоем, а некрашенные металлические части - защитной смазкой. Поставьте трактор на стоянку в сухом месте под навесом и возможно с хорошей вентиляцией.
- Убедитесь, что все рычаги управления поставлены в нейтральное положение (включая электрические переключатели и рычаг ручного тормоза).
- Выньте ключ зажигания из замка зажигания.
- Убедитесь, что стержни цилиндров (рулевого управления с гидроусилителем, системы подъёмного механизма и т.д.) установлены.
- Опустошите топливный бак и заполните его новым дизельным топливом до максимального уровня.
- Снимите аккумулятор, очистите крышку и смажьте вазелином клеммы и крышки клемм. Поместите аккумулятор в вентилируемое помещение, где температура не опускается ниже 10 градусов, и где он не будет подвергаться воздействию прямого солнечного света.
- Проверьте зарядку батареи с помощью вольтметра, как описано в части данного раздела, посвящённой аккумуляторам. Если необходимо, зарядите аккумулятор.
- Поместите подпоры или другую поддержку под оси, чтобы снять нагрузку с колёс. Когда трактор таким образом приподнят, рекомендуется сдуть шины. Если это невозможно, необходимо регулярно проверять давлении в шинах.
- Накройте трактор брезентом (не пластиком и не водонепроницаемым покрытием).



В конце периода простоя. Когда Вы снова запускаете двигатель, уделите особое внимание инструкции по запуску двигателя в главе «Эксплуатация».

5.24 Точки смазывания

1. Приводной вал сцепления - 2 точки
2. Вал педали тормоза (левый и правый) - 2 точки
3. Подъёмные штанги (левая и правая) - 2 точки
4. Центр вращения передней оси - 1 точка
5. Цилиндр руля с гидроусилением - 1 точка
6. Поперечная рулевая тяга - 2 точка

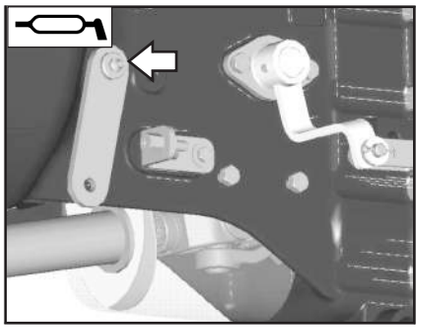

1. С.А. Вал

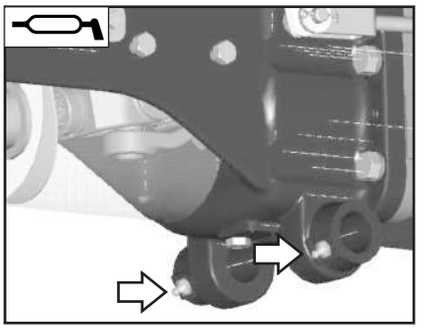

2. Вал педали тормоза

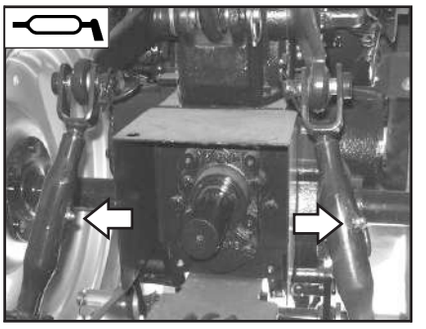

3. Подъёмные штанги

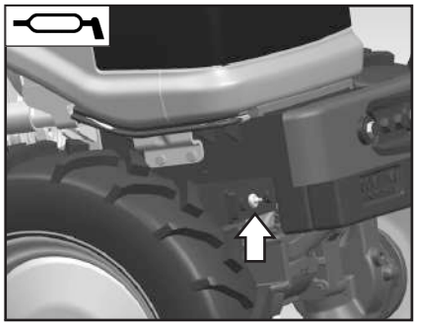

4. Центр вращения передней оси

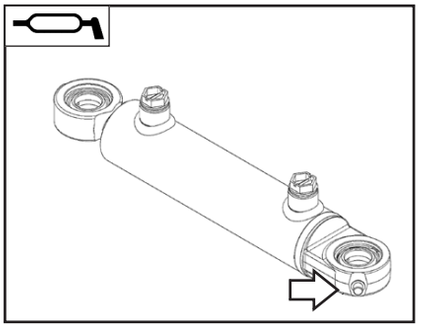

5. Цилиндр руля с гидроусилением (на кронштейн для крепления)

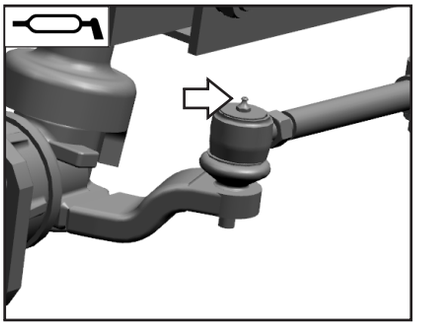

6. Поперечная рулевая тяга

5.25 Поднятие трактора с помощью домкрата - точки для подъёма

Иллюстрации показывают рекомендованные точки подъёма при подъёме трактора домкратом. Используйте устойчивый подъёмный домкрат с достаточной подъёмной силой.

A- Приподнимите правый край оси, чтобы, например, снять правое переднее колесо.

B- Приподнимите центр оси (используйте деревянные клинья, чтобы предотвратить наклон оси).

C- Приподнимите левый край оси, чтобы, например, снять левое переднее колесо.

D -Приподнимите заднюю часть трактора, чтобы, например, снять заднее колесо.

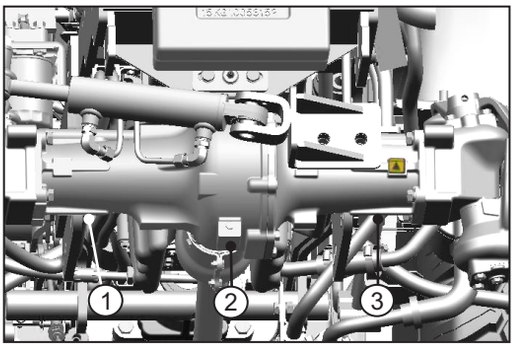

Рис. 5.23a - Подъём передней части трактора

ОСТОРОЖНО

- *Используйте только одобренное подъёмное оборудование*
- *Поднимайте трактор только на твердой поверхности на уровне поверхности земли*
- *Перед тем, как выполнять какую-либо работу с трактором, обеспечьте надёжность подъёма с помощью подходящих подставок.*

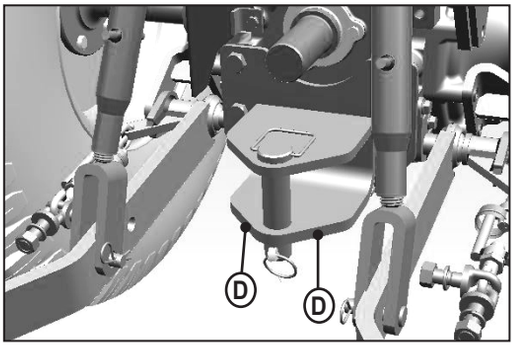

Рис. 5.25b - Подъём задней части трактора

5.26 Схема масла и смазки

Агрегат	Ёмкость	Рекомендованный класс
Моторное масло	4,2 литров (1,11 галлонов США)	SAE-10W40
Масло для коробки	23 литра (4,75 галлонов США)	SAE- 80W
Масло для передней оси полного привода	2,7 литров (0,71 галлонов США)	EP-80
Топливо	29± 3 литра (7,66± 0,79 галлонов США)	Высокоскоростное дизельное топливо, соответствующее международному стандарту: 1460-2000 Плотность 0.840 2 г/см

Таблица 5.26

ДВИГАТЕЛЬ	**Модель**		**Модель: Solis 26 (9+9)**
	Изготовитель		Mitsubishi Heavy Industries, Ltd.
	Тип двигателя		3 цилиндра, 4-тактовый, без наддува, водяного охлаждения, вертикальный клапан с верхним расположением
	Модель и идентификатор		MVS3L2
	Диаметр и ход поршня		78 мм x 92 мм
	Порядок зажигания		1-3-2
	Рабочий объём (куб.см)		1318
	Степень повышения давления		22:1
	Регулировка впрыска		Стадия III: 17° перед верхней мёртвой точкой, Стадия V: 15° перед верхней мёртвой точкой
	Номинальные обороты двигателя (об./мин)		Стадия III: 2700, Стадия V: 2500
	Малые обороты холостого хода		Стадия III: 1000 ± 30, Стадия V: 1000±50
	Зазор клапана впускного (мм)/ выпускного (мм)		0,25 мм [0,0098 дюйма] / 0,25 мм [0,0098 дюйма]
ГИДРАВЛИКА	Максимальная грузоподъёмность гидравлического механизма Подъёмник		600 кг [1322,8 фунта]
КОРОБКА ПЕРЕДАЧ	Тип сцепления		Одно сцепление, механическое
	Тип коробки передач		Постоянного зацепления, синхронизатор
ТОРМОЗА	Тип		Тормоза, погружённые в масло
	Минимальный диаметр окружности поворота с тормозами (м)		5,14 (правый) / 5,09 (левый)
СИСТЕМА РУЛЕВОГО УПРАВЛЕНИЯ	Механическая / С гидроусилением		Рулевое управление с гидроусилением
ВОМ	Отбор мощности	Тип	Тип-I
		Скорости ВОМ	540@2565 об. двигателя/мин., 540@2083 об. двигателя/мин.
ШИНЫ	Размер передней шины		6,00 x 12
	Размер задней шины		8,30 x 20
ГАБАРИТНЫЕ РАЗМЕРЫ (мм)	Расстояние между осями колёс		1570 мм
	Колея переднего колеса (с шинами для сельского хозяйства)		880-990 мм
	Колея заднего колеса (с шинами для сельского хозяйства)		920-970 мм
	Длина		2945 мм
	Ширина		1245 мм
	Высота до защитного козырька		2442 мм
	Дорожный просвет (со стандартными шинами)		240мм
	Общий вес с водителем (Передняя часть/ Задняя часть)		1120 кг (Груз: 425 кг, Заднее 580 кг)

Таблица 6.1

Примечание: Все размеры и характеристики предназначены только для ознакомительных целей и могут быть изменены без предварительного уведомления.

6.2 ПРИЦЕПНЫЕ ОРУДИЯ ДЛЯ 9+9 МОДЕЛИ

Серийный номер	Орудия	Параметр	Размер	Количество оборотов двигателя в минуту
1.	Ротационный культиватор 	Максимальное количество лопастей - лопастей в форме L и лопастей в формт J Максимальная ширина лопастей в форме L и лопастей в форме J - см (дюймы) Длина одной лопасти в форме L - см (дюймы) Высота одной лопасти в форме L - см (дюймы) Максимальный вес - кг (фунты)	20,28 540 ВОМ об./мин. 0.6 (0.23) 150 (330)	2000-2100 @ 2565 об. двигателя в минуту
2.	Культиватор (Пружинный) 	Максимальное количество вилочных захватов 45 (17.7) - ( ) Максимальная ширина - см (дюймы) Ширина одного вилочного захвата - см (дюймы) Высота одного вилочного захвата - см (дюймы)	7	2100-2500
3.	Дисковый культиватор 	Максимальное количество дисков Максимальная ширина - см (дюймы) Диаметр диска - см (дюймы) Максимальный вес - кг (фунты)	5x5 83 (33) 46 (18) 130 (286)	2100-2500
4.	Разбрызгиватель 	Максимальная вместимость бака - литры (галлоны США)	600 (160)	2000-2100 540PTO RPM @ 2565 об. двигателя в минуту
5.	Прицеп 	Размеры тележки (ДХШХВ) - см (дюймы) Высота тележки от земли, с Размером шин тележки - 105/80R14 - см (дюймы) Максимальный вес с грузом - кг (фунты)	180x90x50 (70.9x35.4 x19.7) 180 (70.9) 2000 (4400)	В соответствии с практикой покупателя

Примечание: Размер прицепного орудия, количество оборотов двигателя в минуту могут изменяться в зависимости от географических условий

Таблица 6.2

Серийный номер	Орудия	Параметр	Размер	Количество оборотов двигателя в минуту
6.	Орудие для стрижки травы, присоединяемое сзади. 	Максимальная ширина реза - см (дюймы) Минимальный вес - кг (фунты)	122 (48) 130 (286)	2000-2300
7.	Косилка с бичевым аппаратом 	Максимальная ширина реза - см (дюймы)	110 (43.3)	2000-2300
8.	Ротационное резальное устройство 	Максимальная ширина реза - см (дюймы) Минимальный вес - кг (фунты)	110 (43.3) 130 (286)	2000-2100 540 ВОМ об./мин. @ 2565 об. двигателя в минуту
9.	Коробчатый отвал 	Максимальная ширина реза - см (дюймы) Максимальный вес - кг (фунты)	125 (49.2) 150 (330)	2000-2300
10.	Корпусной плуг 	Максимальный размер - дюймы	14x1	2000-2300

Таблица 6.2

ЧТО НУЖНО ДЕЛАТЬ?

ДВИГАТЕЛЬ

Общие

1. Отпускайте ключ зажигания после того, как двигатель завёлся.
2. После того, как двигатель завёлся, проверяйте правильное функционирование датчика давления масла в двигателе и индикатора зарядки аккумулятора
3. Регулярно проверяйте затяжку головки цилиндра и гаек коллектора.

Система воздухозабора

1. Проверяйте картридж воздушного фильтра, при необходимости очищайте.
2. Регулярно проверяйте впускной шланг и зажимные кольца.

Топливная система

1. Периодически сливайте осадок из топливного бака
2. Каждый 500 часов проводите полную очистку топливного бака.
3. Регулярно заменяйте фильтр в соответствии с рекомендованным графиком обслуживания.
4. Заливайте топливо в бак в конце рабочего дня, чтобы избежать конденсации.

Система водяного охлаждения

1. Убедитесь, что радиатор всегда заполнен чистой (мягкой) водой, а крышка радиатора хорошо затянута.
2. Очищайте решётку радиатора, чтобы обеспечить свободный поток воздуха во время работы
3. Убедитесь, что ремень вентилятора хорошо натянут. Когда прилагается давление между шкивом вентилятора и шкивом коленчатого вала, отклонение не должно превышать 10 мм (0,39 дюйма).

Система смазки

1. Заменяйте масло в двигателе после первых 50 часов работы, затем масло должно заменяться каждые 250 часов работы.
2. Ежедневно проверяйте уровень масла, при этом трактор должен стоять на ровной поверхности.
3. Заменяйте масляный фильтр системы смазки каждые 250 часов работы, первая замена - после 50 часов работы.
4. Удаляйте днище конвертера кожуха маховика и проверяйте на наличие следов масла.

ЧЕГО НЕЛЬЗЯ ДЕЛАТЬ?

ДВИГАТЕЛЬ

Общие

1. Не заводите двигатель ключём стартёра в течение длительного времени. Это сократит срок службы аккумулятора и стартёра.
2. Не перегружайте мотор на холостом ходу или во время запуска.

Система воздухозабора

1. Не используйте трактор, если агрегат воздухоочистителя имеет дефекты, так как это приведёт к попаданию внутрь неочищенного воздуха и, как следствие, к излишнему изнашиванию трубок и поршневых колец.

Топливная система

1. Не держите топливный бак без надлежащей уплотнительной крышки
2. Не используйте загрязнённое топливо, так как это может отразиться на работе насоса для впрыска топлива и на впрыскивании топлива.
3. Не используйте фильтры плохого качества в качестве замены.
4. Не допускайте появления протечек через соединения топливных трубок.

Система водяного охлаждения

1. Не используйте трактор при открытой/неисправной крышке радиатора.
2. Не используйте трактор, когда трубки радиатора протекают, так как это приведёт к перегреву двигателя.
3. Не удаляйте термостат, так это повлияет на работу двигателя.
4. Не используйте слишком натянутый ремень, так как это приведёт к преджевременной поломке водного насоса и подшипника генератора.
5. Не используйте недостаточно натянутый ремень, так как это приведёт к недостаточнуму охлаждению и неправильной зарядке аккумулятора.

Система смазки

1. Не используйте для смазки масло неправильного сорта.
2. Не смешивайте масло разных производителей.

Выхлопная система

1. Убедитесь, что проход выхлопа не заблокирован.

ЧТО НУЖНО ДЕЛАТЬ?

СЦЕПЛЕНИЕ

1. Обеспечьте свободный ход педали сцепления.
2. Убедитесь, что при вождении трактора педаль сцепления отпускается мягко.

КОРОБКА ПЕРЕДАЧ

1. Меняйте масло для коробки передач каждые 1000 часов работы.
2. Периодически проверяйте состояние резиновой защитной гармошки на рычагах коробки передач, так как она предотвращает проникновение воды и пыли в коробку передач.

ГИДРАВЛИЧЕСКАЯ СИСТЕМА И ПРОТЕЧКА

1. Убедитесь, что при сливе масла коробки передач оба рычага гидравлического управления находятся в нижнем положении.
2. Обеспечьте, чтобы сетчатый фильтр гидросистемы очищался согласно графика.
3. Регулируйте верхнюю тягу, чтобы обеспечить надлежащую длину.
4. Убедитесь, что болты крышки подъёмника всегда плотно затянуты.
5. Держите нижние звенья соединения в приподнятом положении, когда трактор передвигается без прицепленных к нему орудий.
6. Держите шарнирные соединения наверху, а нижние звенья соединения - чистыми и сухими. Не смазывайте их.
7. Убедитесь, что орудия поднимаются и опускаются при помощи рычага управления положением, а не рычага регулятора тяги.

ТОРМОЗНАЯ СИСТЕМА

1. Когда трактор не используется для работы в поле, держите педали тормоза сцепленными друг с другом при помощи защёлки.
2. Когда трактор находится в покое, используйте ручной тормоз.
3. Проверяйте на наличие неплотных соединений в рычажном механизме.
4. Смазывайте втулку педали тормоза и соединения кронштейна тормоза.

ПЕРЕДНЯЯ ОСЬ И РУЛЕВОЙ МЕХАНИЗМ

1. Периодически смазывайте втулки и продольные рулевые штанги.
2. Периодически регулируйте сходимость передних колёс в авторизованном центре техобслуживания.
3. Проверяйте затянутость передних и задних колёс до рекомендованного уровня закручивания.
4. Сливайте масло один раз в год или после 1000 часов работы, в зависимости от того, что наступит раньше. Если трактор не используется.

ШИНЫ

1. Используйте трактор с правильным давлением накачки шин. Это повысит силу сцепления, увеличит срок службы шин и уменьшит потребление топлива.

ЧЕГО НЕЛЬЗЯ ДЕЛАТЬ?

СЦЕПЛЕНИЕ

1. Не держите ногу на педали сцепления.
2. Не приводите трактор в движение, попеременно отпуская и вновь выжимая сцепление.
3. Не съезжайте на тракторе с крутых склонов с коробкой передач в нейтральном положении или нажатой педалью сцепления.

КОРОБКА ПЕРЕДАЧ

1. Не используйте высокую передачу с низкими об./мин. двигателя.

ГИДРАВЛИЧЕСКАЯ СИСТЕМА И ПРОТЕЧКА

1. Не переключайте режим операционного управления в режим быстрого реагирования, когда трактор находится на твёрдой поверхности, например, бетоне, так как навесное орудие может быть задето и повреждено.
2. Не пытайтесь вытягивать или буксировать что-либо, соединенное с верхним звеном сцепления. Это опасно.
3. Не используйте болтов вместо шплинтов.
4. Не изменяйте направление трактора с прицепленным орудием, работающем на ВОМ, и рычагом ВОМ в положении поступательной скорости. При изменении направления движения навесное орудие может быть повреждено.

ТОРМОЗНАЯ СИСТЕМА

1. Не пытайтесь совершить резкий поворот при помощи независимых тормозов, двигаясь на высокой скорости. Это может привести к переворачиванию трактора.
2. Не держите ногу на педали тормоза.

ПЕРЕДНЯЯ ОСЬ И РУЛЕВОЙ МЕХАНИЗМ

1. Не используйте масло неправильной категории для смазки коробки рулевого механизма.

ШИНЫ

1. Не допускайте, чтобы масло, смазка или какое-нибудь средство для опрыскивания посевов, содержащее значительное количество кислоты и щёлочи, попадали на шины. Это может нанести значительный ущерб шине, если эти вещества попадут во внутренние слои через небольшие отверстия или трещины.
2. Не используйте трактор при повышенном давлении в шинах.

ЧТО НУЖНО ДЕЛАТЬ?

ЭЛЕКТРОСИСТЕМА

1. Обеспечьте, чтобы клеммы аккумулятора всегда были чистыми.
2. Обеспечьте, чтобы клеммная база была смазана техническим вазелином.
3. Заземляйте трактор, обвязывая цепь вокруг передней оси и опуская один конец цепи на землю.

СБЕРЕГАЙТЕ ТОПЛИВО

Давайте объединим усилия.

- Выключайте двигатель, когда трактор не используется. • Избегайте ненужной работы двигателя на холостом ходу.
- Работайте на оптимальной скорости и правильной передаче.
- Поддерживайте рекомендованное давление в шинах, это обеспечит экономию топлива и более продолжительный срок эксплуатации шин. Проверяйте ежедневно.
- Используйте подходящий прицеп для перевозки. Обеспечьте правильное зацепление. Никогда не перегружайте прицеп.
- Содержите Ваш трактор в хорошем рабочем состоянии.
- Устанавливайте подлинные запчасти от авторизованных дилеров.

Для обеспечения лучших результатов работы

- Убедитесь, что все защитные кожухи на месте и в хорошем состоянии.
- Перед началом работы прочтите все инструкции по управлению трактором.
- Держите воздухоочиститель чистым.
- При замене фильтрующих элементов фильтра заменяйте уплотнительные кольца.
- Следите за датчиком давления масла и световыми индикаторами и исследуйте причину любых отклоняющихся от нормы показателей.
- Перед включением двигателя убедитесь, что рычаг коробки передач - в нейтральном положении.
- Храните всё топливо в чистом месте для хранения и используйте фильтр при заливке топлива в бак.
- Производите несложную регулировку и ремонт по мере необходимости.
- Дайте двигателю остыть перед тем, как откручивать крышку фильтра радиатора или заливать воду. Открывайте крышку радиатора медленно.
- Включайте малую передачу при движении вниз по склону холмов.
- Скрепляйте педали тормоза друг с другом при движении по дорогам.
- Держите рычаг регулятора тяги в полностью опущенном положении, если он не используется.

Обеспечьте ежедневное обслуживание трактора, чтобы избежать поломок.

ЧЕГО НЕЛЬЗЯ ДЕЛАТЬ?

ЭЛЕКТРОСИСТЕМА

1. Не заменяйте выводы аккумуляторных клемм, так как это может привести к неисправности элементов электросистемы.
2. Не оставляйте выводы аккумулятора в соединённом положении, если трактором не собираются пользоваться длительное время.
3. Не переполняйте аккумулятор дистиллированной водой. Уровень должен быть как раз достаточным для погружения пластин аккумулятора.
4. Не выполняйте каких-либо сварочных работ в тракторе без разъединения клемм аккумулятора.

КАЖДАЯ КАПЛЯ СЧИТАЕТСЯ

Для того, чтобы экономить масло

- Не допускайте утечки топлива или масла. Убедитесь, что соединения достаточно плотные.
- Не проливайте топливо или масла во время заливки. Используйте раструб.
- Не переполняйте двигатель моторным маслом, это может привести к повышенному потреблению масла и протечкам масла.
- Не ведите трактор при нажатой педали сцепления или педали тормоза.
- Не допускайте пробуксовки задних колёс. При необходимости используйте балласт
- Не используйте потёртых шин.
- Не используйте смазочные материалы низкого качества, используйте смазочные материалы только рекомендованной категории.

Для безопасного управления трактором

- Не запускайте двигатель при отсоединённом воздухоочистителе.
- На запускайте трактор в замкнутом помещении, если там не открыты двери и окна для надлежащей вентиляции.
- Не включайте трактор или двигатель во время смазки или очистки.
- Не совершайте никаких действий с насосом впрыскивания топлива. Если печать сломана, гарантия будет аннулирована.
- Не допускайте длительной работы двигателя на холостом ходу.
- Не используйте независимые тормоза для совершения поворотов на шоссе или на высокой скорости.
- Не заполняйте бак трактора при включённом двигателе.
- Не используйте режим регулирования тяги для подъёма навесных орудий.
- Не заводите двигатель при задействованном ВОМ

Внимательно следуйте иным инструкциям, содержащимся в буклете «Правила использования», чтобы обеспечить максимальную экономию масла.

ПРОБЛЕМА	ВОЗМОЖНАЯ ПРИЧИНА	ИСПРАВЛЕНИЕ НЕИСПРАВНОСТЕЙ
	ДВИГАТЕЛЬ	
Двигатель не заводится	Неправильный запуск двигателя	Используйте надлежащий способ завода.
	Отсутствует топливо	Проверьте уровень топлива
	Воздух в топливной системе	Выпустите воздух из топливной системы
	Проверка топливной системы	Обратитесь к Вашему автодилеру
	Неисправная топливная форсунка	Замените
	Ручка рычага в состоянии бокового увода	Возвратите в правильное положение
	Засорение топливного фильтра	Замените фильтры
Двигатель не работает правильным образом	Засорение топливного фильтра	Замените фильтры
	Низкое качество масла	Слейте топливо из бака и залейте чистого топлива
	Засорение топливной системы	Проверьте топливную систему
	Неисправная топливная форсунка	Замените топливную форсунку
Увеличилось потребление масла	Уровень масла больше максимального уровня	Поддерживайте уровень масла до отметки
	Низкое качество топлива	Используйте подлинное топливо
Двигатель не даёт максимальной мощности	Утечка масла	Проверьте и отремонтируйте
	Большая нагрузка на двигатель	Уменьшите нагрузук или переключите на меньшую передачу
	Загрязнение воздухоочистителя	Очистите воздухоочиститель
	Засорение топливного фильтра	Замените фильтр
	Перегрев двигателя	Проверьте систему охлаждения
	Меньшая рабочая температура двигателя	Проверьте термостат
	Неправильный клапанный зазор	Отрегулируйте с помощью авторизованного автодилера
	Система подачи газа работает неправильно	Проверьте и отремонтируйте с помощью авторизованного автодилера
Ненормальный шум в двигателе	Недостаточный уровень масла	Залейте
	Недостаточное давление масла	Проверьте с помощью авторизованного автодилера
	Двигатель перегрет	Проверьте и найдите причину
	Неправильная установка толкателя клапана	Отрегулируйте с помощью авторизованного автодилера
Предупреждение индикатора давления масла	Недостаточный уровень масла	Залейте топлива до нужного уровня
	Низкое качество топлива	Используйте подлинное моторное масло
	Не работает масляный насос	Проверьте и отремонтируйте с помощью авторизованного автодилера
Перегрев двигателя	Неисправна крышка радиатора	Замените новым
	Засорены пластины радиатора	Очистите
	Двигатель перегружен	Уменьшите нагрузку или переключите на меньшую передачу
	Недостаточный уровень масла	Залейте до нужного уровня
	Недостаточный уровень охлаждающей жидкости	Проверьте уровень и вероятность утечки и залейте
	Проскальзывание ремня вентилятора	Проверьте натяжение ремня
	Неисправен термостат	Замените
	Засорение системы охлаждения	Очистите систему охлаждения
	Температура воды Не работает датчик	Проверьте с помощью автодилера и замените неисправные части

ПРОБЛЕМА	ВОЗМОЖНАЯ ПРИЧИНА	ИСПРАВЛЕНИЕ НЕИСПРАВНОСТЕЙ
ДВИГАТЕЛЬ		
Большее потребление топлива	Воздухоочиститель загрязнён /забился	Очистите воздухоочиститель
	Перегрузка двигателя	Уменьшите нагрузку или переключите передачу на низкую
	Неправильный клапанный зазор	Проверьте и отрегулируйте
	Неправильная установка прицепного орудия	Отрегулируйте его и возьмите инструмент у дилера
	Недостаточная температура двигателя	Проверьте форсунки и проведите обслуживание
	Неисправная топливная форсунка	Проверьте и отремонтируйте с помощью автодилера
ГИДРАВЛИКА		
Перегрев масла	Неправильное давление накачки шин	Проверьте и отрегулируйте в соответствии с инструкцией
	Недостаточный или избыточный уровень масла	Проверьте и поддерживайте необходимый уровень
	Сетчатый фильтр гидросистемы засорён	Очистите/ замените
	Механическое зацепление может быть неисправно	Обратитесь к Вашему авторизованному автодилеру
Прицепной механизм опускается медленно	Тугой вкладыш подшипника	Обратитесь к Вашему авторизованному автодилеру
	Неправильная установка ответного клапана	Обратитесь к Вашему авторизованному автодилеру
Рычаг не поднимается полностью	Неправильная установка подъёмного рычага	Обратитесь к Вашему авторизованному автодилеру
	Неправильная внутренняя регулировка	Обратитесь к Вашему авторизованному автодилеру
Трёхточечное соединение не реагирует на подъём при использовании гидравлического рычага	Соединение прицепного механизма произведено неправильно	Обратитесь к Вашему авторизованному автодилеру
	Большая нагрузка на соединение	Обратитесь к Вашему авторизованному автодилеру
Гидравлическая система работает неправильно	Очень низкая установка ответного клапана	Проверьте клапан у автодилера.
	Низкий уровень масла	Проверьте и залейте
	Сетчатый фильтр гидросистемы засорён	Очистите/ замените
	Неисправная гидравлическая система	Проверьте и отремонтируйте с помощью авторизованного автодилера
	Не работает гидравлический насос	Обратитесь к Вашему авторизованному автодилеру
ТОРМОЗА		
Шум при использовании тормоза. Трактор поворачивает в одну сторону.	Неправильная регулировка тормозов	Проверьте
	Оба тормоза установлены неправильно	Отрегулируйте
Тормоза работают при полном нажатии	Неправильная регулировка педали тормоза	Проверьте и отрегулируйте
ЭЛЕКТРОСИСТЕМА		
Электрическая система не работает	Клеммы аккумулятора расшатаны или заржавели	Очистите и затяните клеммы
	Недостаточная специфическая плотность аккумулятора	Замените или долейте электролитической жидкости до нужного уровня
Двигатель стартёра не работает	Клеммы аккумулятора расшатаны/ Батарея разряжена	Затянуто/ Зарядите или замените аккумулятор
	Неисправен двигатель стартёра	За ремонтом обратитесь к Вашему автодилеру
Аккумулятор не заряжается	Ослабленные или ржавые клеммы аккумулятора	Очистите и затяните клемму
	Ремень не натянут	Проверьте натяжение ремня
	Неисправный аккумулятор	Замените

НОМЕР ШАССИ _____НОМЕР ДВИГАТЕЛЯ _____

СЕРИЙНЫЙ НОМЕР	ДАТА/ ЧАС	КОД ДИЛЕРА	КРАТКОЕ ОПИСАНИЕ РАБОТЫ	ПРЕДПРИНЯТЫЕ ДЕЙСТВИЯ	ПОДПИСЬ ДИЛЕРА

Балласт на переднюю ось 64
Проверьте крепёжные гайки и болты колеса 63
Педаль блокировки дифференциала 59
Рычаг переключения коробки передач 54
Ручной рычаг управления дроссельной заслонкой 54
Рычаг гидравлического управления 64
Приспособления гидравлического соединения 58
Приборная панель 39
Ручной тормоз 60
Рулевое управление с гидроусилением 60
Вал отбора мощности (ВОМ) 55
Ответный клапан (транспортный замок). 59
Рама безопасности: Конструкция системы защиты при опрокидывании (по выбору). 66
Ножной тормоз 60
Рычаг селективного клапана 55
Схема скорости 61
Рычаг выбора диапазона скорости (B-C-H) 59
Трёхточечное соединение 64
Колёса и шины 62
‘Рычаг включения полного привода 54
Педаль газа 53
Регулировка натяжения клиновидного ремня 78
Удаление воздуха из топливной системы 71
Техобслуживание воздухоочистителя 73
Индикатор засорения воздухоочистителя 40
Синхронный генератор 78
Аккумулятор 46
Аккумулятор и его техобслуживание 77
Индикатор зарядки аккумулятора. 43
Погрузка в трактор и выгрузка из трактора 51
Педаль тормоза 74
Свободный ход педали тормоза 74
Свободный ход педали тормоза 74
Серийный номер шасси. 14
Проверка уровня масла в двигателе 70
Проверка клиновидного приводного ремня 78
Очистка впускного клапана 76
Педаль сцепления 54
Педаль сцепления 74
Запуск в условиях холодной погоды. 51
Индикатор холодного запуска 41
Уровень охлаждающей жидкости в радиаторе (в горячем состоянии) 71
Элементы управления на приборной панели 44
Правила использования 86
Сиденье для водителя. 49
Двигатель 51
Серийный номер двигателя. 14
Количество оборотов двигателя в минуту, счётчик часов работы двигателя 41
Требования к топливу 69
Хранение топлива 69
Вместимость топливного бака 69
Датчик топлива. 43
Заливка топлива. 69
Коробка предохранителей. 46
Предохранители в коробке для предохранителей 79
Общее техобслуживание электрической системы 77
Точки смазвания. 81
Правила, касающиеся предупредительных знаков. 18
Индикатор дальнего света. 41
Если Вы переехали 17
Проверка шлангов 73
Введение. 16
Поднятие трактора с помощью домкрата - точки подъёма. . . . 82
Индикатор левого поворота 40
Долгий период простоя. 80
Расписание техобслуживания. 67
Прицепные орудия 84
Уровни шума и вибрации. 34
Схема масла и смазки 82
Замена масла в коробке передач, задней бортовой передаче и гидравлической цепи подъёмного механизма Гидравлические цепи.....75
Замена масла в передней оси полного привода 75
Индикатор давления масла. 42
Открытие капота 53
Контроль присутствия водителя 50
Состояние ручного тормоза 40
Предупреждение об использовании запчастей других производителей 17
Сигнальная лампа ВОМ 42
Радиатор 71
Крышка радиатора 72
Слив и промывка радиатора (в холодном состоянии) 72
Очистка пластин радиатора 72
Очистка решётки радиатора 72
Рекомендованные классы топлива и диапазон их применения76
Регистрационный знак. 48
Замена топливного фильтра 71
Замена масляного фильтра и масла в двигателе 70
Индикатор правого поворота. 41
Табличка технических данных системы защиты при опрокидывании. 14
Обкатка 52
Правила защиты от удара молнии 34
Примечания по технике безопасности 18-37
Правила безопасности при использовании погрузчика 33
Безопасность: Подготовка к безопасному управлению трактором 19
Обслуживание после истечения гарантийного срока 17
Регистрация техобслуживания 91
Семиконтактное гнездо 47
Двигатель стартёра 78
Включение двигателя. 51
Паспортная табличка изготовителя 14
Шарнирное соединение цилиндра гидроусилителя руля. . . . 74
Остановка и стоянка 52
Технические характеристики. 83
Датчик температуры 42
Системы управления трактором 38
Огни трактора. 48
Исправление неисправностей. 89
Выключение двигателя 52
Фонарь поворота прицепа. 42
Глушитель под капотом 53
Универсальные символы. 15
Использование Руководства водителя. 13
Гарантийные процедуры 17
Неправильный клапанный зазор 16
Индикатор рабочего фонаря 43